Art&Fenêtres

En toute confiance.

ORIGINE FRANCE® GARANTIE

BV Cert. 6332528

Mon projet 2022-2023

Art & Fenêtres
En toute confiance.

Crédit photo : Envato

La confiance.

Qu'il s'agisse de s'engager dans une relation de quelques heures, de quelques années ou de toute une vie,

Qu'il s'agisse de choisir son foyer, prêt-à-habiter, à construire, ou à rénover,

Qu'il s'agisse de choisir les matériaux, les hommes et les femmes qui nous accompagneront à faire grandir nos projets,

Qu'il s'agisse d'être en phase avec ses valeurs et la planète, **l'essentiel c'est d'avancer confiant.**

Chez Art & Fenêtres, la confiance, c'est le maître mot de notre engagement, ce qui nous fait nous lever le matin.

La confiance en une marque à la fabrication certifiée Origine France Garantie,

La confiance en un réseau qui conçoit, fabrique, pose et qui assure son service après-vente bien au-delà de ce que nos clients peuvent attendre,

La confiance dans une marque qui écoute ses clients depuis près de 30 ans,

La confiance en une organisation qui vise à limiter son empreinte carbone,

La confiance en une entreprise qui est engagée dans les projets écologiques et responsables, en faveur de l'environnement sur terre comme en mer,

La confiance en des produits, dont nous sommes les seuls à les garantir à vie* !

Qu'il s'agisse de nos partenaires installateurs, de nos collaborateurs, ceci tient lieu de notre ultime engagement : avançons confiants.

Le réseau Art & Fenêtres

* *Contrat de garantie payant réservé au particulier propriétaire, intervenant après expiration des garanties décennales du fabricant et du poseur. Offre soumise à conditions, susceptible de modifications sans préavis. Voir conditions en magasin. Liste des magasins participants sur www.artetfenetres.com*

Art&Fenêtres

POURQUOI CHANGER SES MENUISERIES ?

Faites des économies d'énergie

La vétusté des fenêtres et portes-fenêtres sont à l'origine de déperditions thermiques qui peuvent vite se faire sentir sur la facture de chauffage, elles peuvent aussi être la cause d'une mauvaise isolation phonique. Changer vos fenêtres vous permettra :

- d'accroître votre isolation thermique et phonique
- de profiter d'une meilleure étanchéité et d'un air sain
- de réaliser des économies d'énergie
- de gagner en luminosité
- de modifier ou conserver l'esthétique de votre façade
- d'augmenter la valeur patrimoniale de votre maison
- d'améliorer la résistance à l'effraction.

Donnez du charme à votre habitat

Même si les portes d'entrée ont une durée de vie assez longue, elles ont à un moment besoin d'être changées. Une porte vieillissante peut entraîner de nombreux problèmes en fonction des pièces abîmées. Remplacer votre porte d'entrée vous permettra :

- d'accroître votre isolation thermique et phonique
- de profiter d'une meilleure étanchéité
- de réaliser des économies d'énergie
- d'apporter une touche design à votre façade
- d'apporter du cachet et du charme à votre entrée
- d'améliorer la résistance à l'effraction.

Profitez d'une meilleure occultation

On peut laisser traîner les réparations ou le remplacement de ses volets, pourtant les changer vous procurera de nombreux avantages :

- apporter une touche design à votre façade
- renforcer l'isolation thermique au froid et au chaud des fenêtres
- réguler l'occultation et ventiler à votre convenance
- retarder et dissuader les effractions.

Préservez votre intimité

Le portail est la première impression qu'une personne a sur votre habitation mais aussi le premier obstacle pour accéder à votre maison. Le changer permet notamment :

- d'harmoniser vos menuiseries extérieures
- d'apporter plus de confort d'accès en voiture
- de préserver votre intimité
- de sécuriser votre habitat.

QUEL MATÉRIAU CHOISIR ?

Le PVC, le meilleur rapport isolation/prix

- Robuste et inaltérable,
- Excellent rapport qualité-prix,
- Facile d'entretien,
- Excellent isolant thermique et phonique,
- Personnalisable grâce à un large choix de coloris plaxés ou laqués,
- 100% recyclable (utilisation de PVC issu du recyclage d'anciennes menuiseries et de chutes PVC).

Le RFP®, innovant et performant

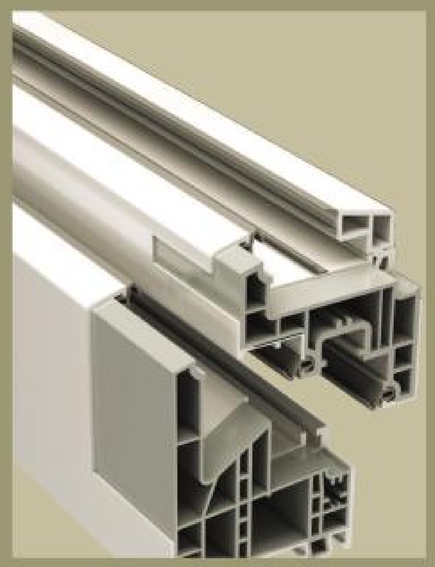

- Matériau de nouvelle génération issu des technologies de l'aviation et de la Formule 1,
- Rigide car renforcé avec des fibres de verre,
- Idéal pour les grandes dimensions,
- Excellent isolant thermique et phonique,
- Profils fins pour un gain en luminosité allant jusqu'à 15%,
- Personnalisable grâce à un large choix de coloris plaxés ou laqués,
- 100% recyclable (utilisation de PVC issu du recyclage d'anciennes menuiseries et de chutes PVC).

L'ALU, rigide et personnalisable

- Grande rigidité des profils,
- Idéal pour les grandes dimensions,
- Profils fins pour un gain en luminosité,
- Large choix de coloris laqués directement dans nos usines (plus de 1200 coloris),
- Matériau recyclable à l'infini.

Le Bois, authentique et chaleureux

- Haute densité et rigide,
- Isolant thermique et phonique naturel,
- Noblesse, élégance et toucher du bois,
- Plus de 250 lasures au choix,
- Bois issu de forêts gérées durablement,
- Séquestre naturellement du carbone.

Art&Fenêtres

LA FORCE DE NOTRE RÉSEAU

LA CHARTE ENGAGEMENTS

1 - Etablir un diagnostic et vous conseiller.
2 - Prendre des mesures.
3 - Etablir un devis gratuit.
4 - Proposer des solutions de financement.
5 - Confirmer une date de pose.
6 - Protéger votre intérieur.
7 - Laisser le lieu des travaux en parfait état de propreté.
8 - Reprendre vos anciennes menuiseries si vous le souhaitez et les transporter au centre de tri des déchets.
9 - Etablir un bilan de fin de chantier.
10 - Remettre un certificat de garantie.
11 - Proposer un service après-vente.
12 - Avoir une démarche éco responsable.

Jacky Le Calvez
Direction Service Clients Art et Fenêtres

Art & Fenêtres, c'est tout un réseau de professionnels

spécialistes de la menuiserie et particulièrement engagés dans une démarche qualité, tant au niveau de l'accueil et du conseil client qu'au niveau de l'expertise chantier et de la pose des menuiseries.

Nos produits sont particulièrement adaptés à des chantiers en construction neuve et en rénovation d'habitat. Notre exigence de qualité et les constantes améliorations de nos produits nous permettent de proposer la meilleure solution sur mesure et de nous adapter constamment au marché.

Nos équipes de professionnels sont là pour vous aider à mener à bien votre projet !

De l'étude du projet, au financement personnalisé, nos revendeurs agréés et leurs conseillers sont là pour vous aider à concilier confort thermique, esthétique, sécurité et économie.

+ DE 210 MAGASINS CONCESSIONNAIRES, C'EST SOLIDE

150 000 menuiseries par an

+ de 600 poseurs qualifés

+ de 400 conseillers à votre écoute

Art & Fenêtres dispose d'un large réseau

créé en 1994 et constitué exclusivement de professionnels de la menuiserie. Implantés partout en France, près de chez vous. Ces concessionnaires indépendants vous garantissent l'ensemble des produits sortis de nos usines* et vous apportent le conseil, le service et l'expertise ainsi qu'une excellente connaissance des spécificités de votre région.

Ils vous offrent également le choix d'une des plus larges gammes de produits et de finitions du marché. Tous sont par ailleurs engagés à respecter l'éthique Art & Fenêtres, fondée sur le sens de l'accueil, l'écoute et la transparence.

** Pour tous les autres produits non présents dans ce catalogue, demandez la garantie du fabricant auprès de votre concessionnaire.*

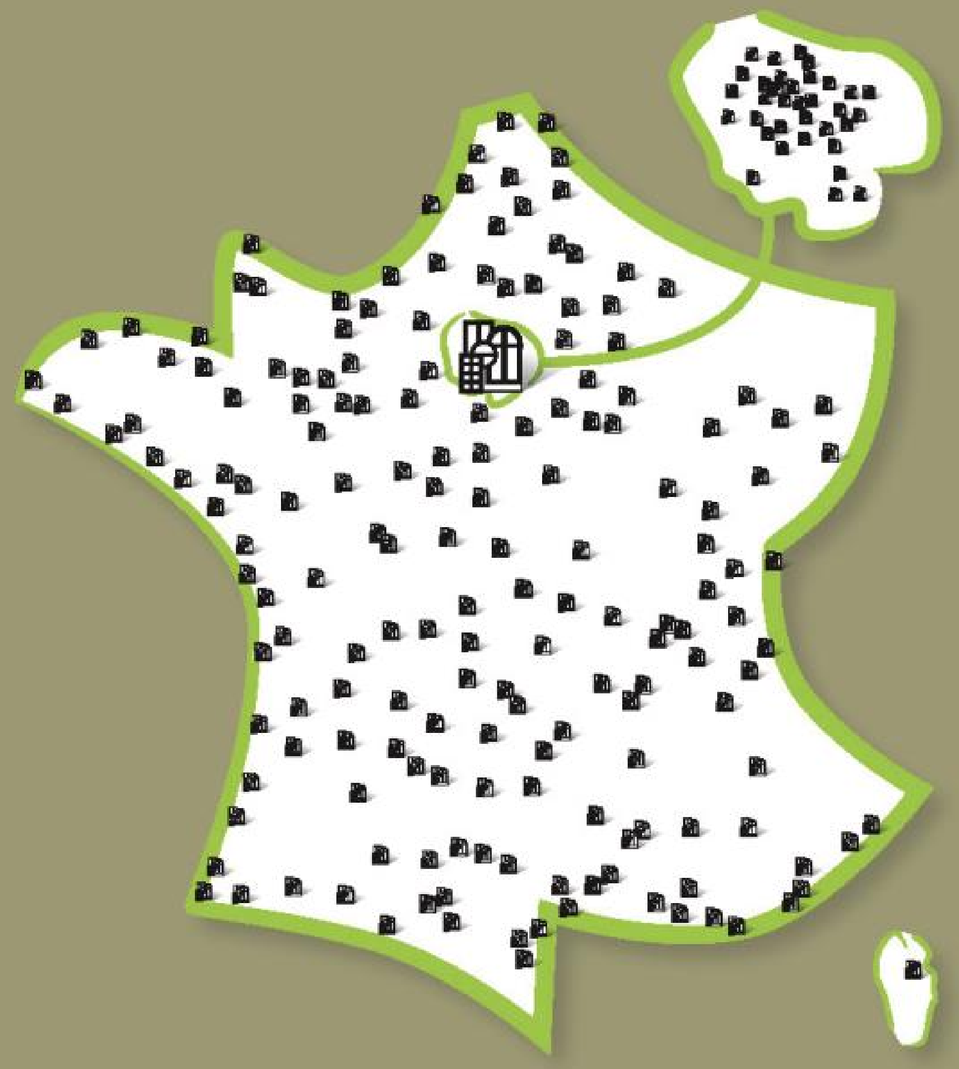

UNE EXPERTISE INDUSTRIELLE DE PLUS DE 40 ANS

700 salariés

Création en 1981

5 sites de production

110 000 m²

(Usines de production PVC, RFP®, Alu, Bois).

Créée en 1981, l'entreprise fabrique

des portes et des fenêtres sur-mesure en PVC, RFP®, Alu et Bois ainsi que des portails et des volets en PVC et Alu. Grâce à cette offre multi-matériaux, nous vous proposons des gammes fonctionnelles, esthétiques qui s'intègrent parfaitement à votre environnement.

Une fabrication 100% française

Soucieux d'une qualité exemplaire, Art & Fenêtres produit toujours dans ses propres usines situées dans le Nord et l'Ouest de la France. Chaque jour, nos équipes s'emploient à réaliser des produits totalement personnalisés, au millimètre près, parfaitement sûrs et contrôlés. Ils vous garantissent ainsi ce supplément de sérénité que procure un produit français. Conforme aux labels reconnus comme les plus stricts et aux exigences des dernières réglementations en vigueur, nous engageons notre nom.

Retrouvez en vidéo

toutes les étapes de la fabrication de nos menuiseries sur notre site artetfenetres.com et sur YouTube.

UNE OUVERTURE SUR UN MONDE DURABLE

Art & Fenêtres s'engage chaque jour en faveur d'un modèle durable, responsable et respectueux de l'environnement.

Rénovation énergétique

Une activité qui contribue durablement à la rénovation énergétique des logements et à la réduction des gaz à effet de serre.

Eco-conception

L'utilisation de matériaux recyclés, recyclables et énergétiquement performants dans chacune de nos étapes de fabrication.

Fabrication certifiée française

La certification Origine France Garantie assure la traçabilité d'un produit en donnant une indication de provenance claire et objective.

Tri et revalorisation

La réduction, le tri et la revalorisation de nos déchets issus sur nos sites de production et de notre réseau de concessionnaires distributeurs.

Sponsoring et mécénat

Le soutien et le sponsoring de projets écologiques, responsables et engagés en faveur de l'environnement sur terre comme en mer.

ecotree

Préservation de l'écosystème forestier

Le réseau Art & Fenêtres contribue à la gestion durable de la forêt française et à la préservation de sa biodiversité à travers son partenariat avec EcoTree. Un arbre planté et géré durablement pour chaque projet menuiserie bois concrétisé.

FABRICE AMEDEO

Préservation des écosystèmes marins

Art & Fenêtres et le skipper Imoca Fabrice AMEDEO s'allient dans la cadre d'un projet océanographique ambitieux et prennent position en faveur de la préservation des mers et océan. Une navigation au service de la communauté scientifique internationale.

Pour en savoir plus ? > artetfenetres.com

UNE QUALITÉ GARANTIE

Banc d'essai à l'Air, Eau et Vent.

Tous les matériaux constitutifs de nos menuiseries

(profilés, renforts, ferrures, paumelles, vitrages, panneaux décoratifs...) sont sélectionnés avec le plus grand soin. De nombreux contrôles sont effectués à tous les niveaux de la production et les menuiseries sont régulièrement testées sur des bancs d'essai. Lors de ces essais, elles sont soumises à des conditions drastiques (vents jusqu'à 200 km/h, pluies torrentielles) afin de contrôler leur étanchéité au vent et à l'eau.

Cette grande rigueur dans l'ensemble du processus de conception et de fabrication nous permet de fabriquer des menuiseries performantes, fiables, solides et d'un grand confort d'utilisation.

Toutes nos menuiseries bénéficient d'une garantie décennale, couverte par une police d'assurance. Rendez-vous page 21 pour plus de détails.

UNE QUALITÉ CERTIFIÉE

Art & Fenêtres

Menuiseries PVC et Aluminium

NF Fenêtres PVC N°84-76 — NF Fenêtres aluminium RPT — Fenêtres PVC certifié CSTB certified — Fenêtres aluminium RPT certifié CSTB certified — Acotherm

Selon dispositions du certificat Fenêtres, ces labels garantissent une qualité de fabrication des profilés PVC et Aluminium permettant la réalisation de châssis, sous homologation CSTB. Les normes NF-CSTBat et Acotherm sont accordées aux entreprises qui satisfont aux exigences d'un cahier des charges détaillé. Elles couvrent uniquement les fenêtres PVC et Alu testées par le CSTB. Demandez la liste des produits certifiés à votre concessionnaire.

Origine France Garantie — BV Cert. 6332528

Origine france Garantie :
Fabrication française certifiée.

Menuiseries Bois

menuiseries 21 — les fenêtres à la mesure de vos exigences

Menuiseries 21 :
L'entreprise s'est engagée en faisant certifier sa démarche de développement durable.

PEFC 10-31-1997 — Promouvoir la gestion durable de la forêt — pefc-france.org

PEFC :
Cette entreprise a fait certifier sa chaîne de contrôle.
Bois issu d'une gestion durable des forêts.
pefc-france.org

Laquage

Qualicoat Seaside — Certificat n°545

Qualicoat :
Garantie la résistance du laquage pour les installations en bord de mer.

Qualilaquage — Qualimarine

Qualilaquage et Qualimarine :
Garantie de la maitrise et la qualité du laquage.

Vitrage

CEKAL — Menuiserie équipée de vitrages certifiés

CEKAL :
Label garantissant la qualité et l'étanchéité des doubles vitrages pendant 10 ans.

LES QUESTIONS À SE POSER

Ai-je besoin d'**allumer la lumière** dans certaines pièces en journée ?

Ai-je besoin d'**occultation** dans certaines pièces et à certains moments de la journée ?

Quelles sont les **températures** de **confort** dans les pièces de vie et pièces de nuits ?

Y a-t-il des pièces où les **températures** deviennent insupportables en cas de grosses chaleur ?

Ma maison est-elle fortement **exposée** au vent ?

Ai-je pensé à la **sécurité** de mes enfants ou petits enfants ?

Ai-je besoin de **condamner** ma **porte-fenêtre** depuis l'extérieur ?

Ai-je envie que mes **menuiseries** soient discrètes ou remarquables ? Blanches ou colorées ? Contemporaines ou classiques ? Sophistiquées ou épurées ?

Ai-je des problèmes de dos pour **ouvrir** et **fermer** des volets ?

Est-ce que je souhaite **piloter à distance** l'ouverture de mes menuiseries ?

Quelle est la **hauteur idéale** pour la manipulation quotidienne de ma **poignée ?**

DES MENUISERIES CONÇUES POUR VOTRE CONFORT

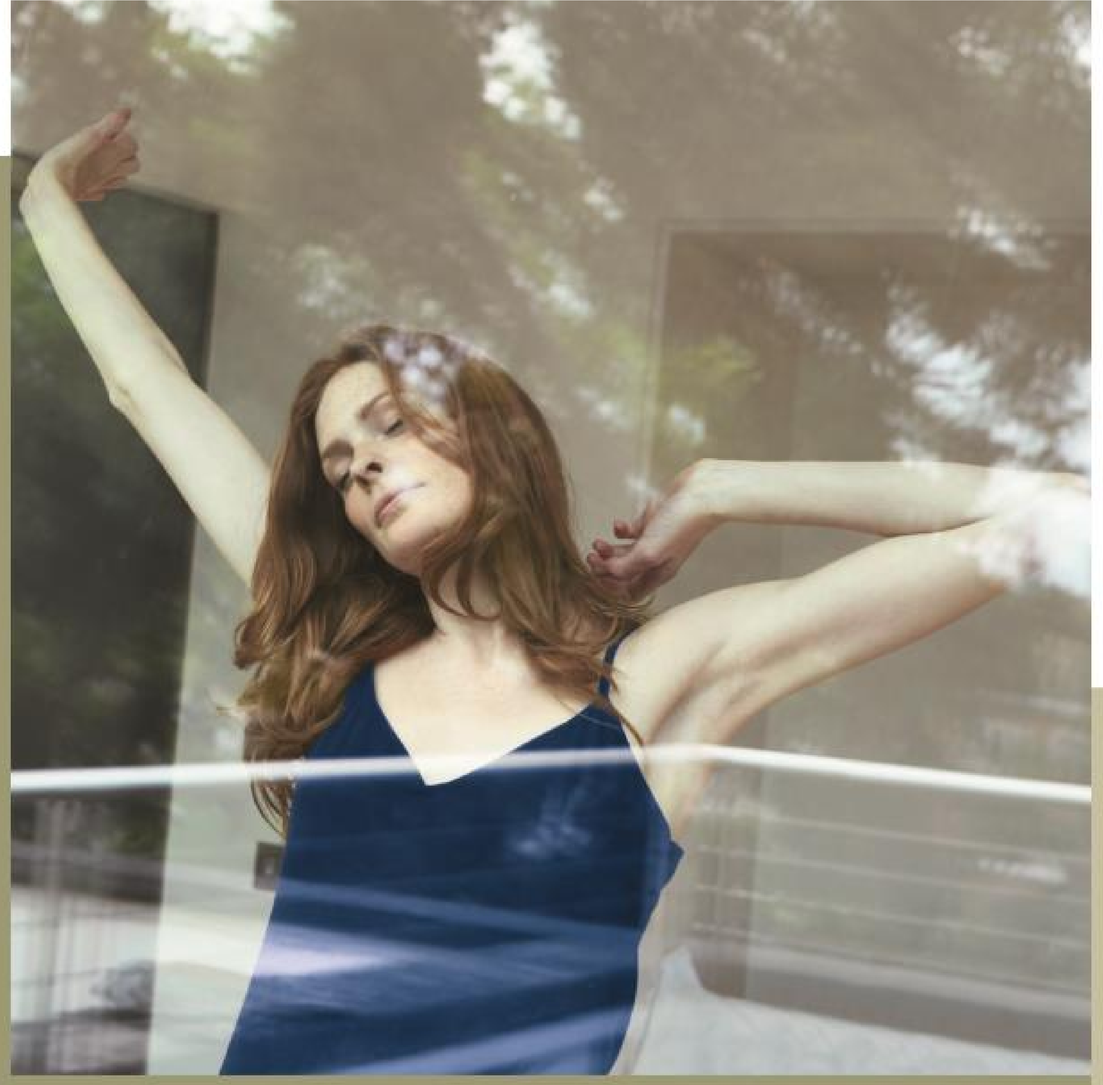

La luminosité, source de bonne humeur

Vitamine D, optimisme... les bienfaits de la lumière naturelle sur notre santé ne sont plus à démontrer. Les menuiseries Art & Fenêtres ont été conçues dans ce sens afin que vous puissiez profiter pleinement de votre logement tout au long de l'année, été comme hiver :

- battement ultra fin et ouvrant caché ou protégé ;
- dépose totale.

La dépose totale consiste à retirer complètement l'ancienne menuiserie pour venir poser la nouvelle directement sur la maçonnerie. Elle doit être réalisée par de vrais professionnels comme les experts Art & Fenêtres, car elle exige une finition minutieuse.

Les systèmes de ventilation, source de bien-être et de santé

Si les fenêtres de nouvelle génération offrent une meilleure étanchéité, le renouvellement de l'air intérieur est indispensable pour évacuer les émanations de produits allergènes et éviter l'humidité et moisissures.

Pour votre bien-être, Art & Fenêtres vous conseille la grille d'aération intégrée la plus adaptée à la configuration de votre fenêtre et système de ventilation.

Le principe pour une ventilation optimale est de faire entrer une quantité maîtrisée d'air dans les pièces dites "sèches" (salon, séjour, chambres), de faire circuler cet air dans la maison et de l'évacuer des pièces dites "humides" (cuisine, salles de bain, toilettes).

> Retrouvez toutes les solutions de ventilation page 100.

L'ISOLATION THERMIQUE, SOURCE DE CONFORT ET D'ÉCONOMIES

Les fenêtres Art & Fenêtres ont été conçues

pour augmenter votre confort en réduisant votre consommation d'énergie. Tous leurs composants y contribuent. Les fenêtres sont également équipées de nombreux dispositifs pour couper les ponts thermiques responsables d'importantes déperditions énergétiques et de sensation de froid :

- Vitrages thermiques.
- Chambres d'isolation.
- Seuils à rupture de pont thermique.

Ainsi, Art & Fenêtres vous propose des gammes de menuiseries parmi les plus performantes du marché.

La performance thermique classée de A+ à F

L'ISOLATION PHONIQUE, SOURCE DE CALME ET DE SÉRÉNITÉ

Rue passante, voie ferrée, trafic aérien...

en préservant du stress des nuisances sonores, les options confort acoustique des fenêtres Art & Fenêtres améliorent aussi la qualité de vie de tous ceux qui souhaitent vivre plus au calme :

- Vitrages phoniques.
- Grilles de ventilation acoustique.

Le niveau sonore recommandé pour une habitation est de 35 à 40 dB(A). Avec nos vitrages phoniques, réduisez de 36 dB les nuisances sonores extérieures dans votre habitat.

Exemples de niveaux de bruits extérieurs

35 dB (A) : Campagne
60 dB (A) : Rue calme
74 dB (A) : Artère principale
80 dB (A) : Autoroute urbaine (à 15 m)

DES MENUISERIES PENSÉES POUR VOTRE SÉRÉNITÉ

L'étanchéité, source de tranquillité

Pour limiter les échanges d'air incontrôlés entre l'intérieur et l'extérieur et donc les déperditions d'énergie, nous apportons un soin particulier à l'étanchéité de nos menuiseries :

- Joints élastomères sur les dormants et les ouvrants.
- Joints élastomères sur les vitrages.
- Joint brosse en partie basse sur les portes.

Testées régulièrement sur des bancs d'essai, suivant des procédures très précises établies par des normes Françaises et Européennes, nos menuiseries sont certifiées par le CSTB (Centre Scientifique et Technique du Bâtiment).

Limitation des entrées d'eau grâce à la position extérieure du joint brosse

Toutes les menuiseries sécurisées deviennent une source de tranquillité et de sérénité

Une tentative d'intrusion est rapidement abandonnée au bout de 3 minutes si les menuiseries offrent la résistance suffisante (selon étude du CSTB).
Pour éviter les risques d'effraction et protéger votre domicile, Art & Fenêtres vous propose une offre complète d'éléments de sécurité :

- Vitrage feuilleté
- Porte à crémone 5 points
- Poignée Sécustik®
- Cales anti dégondage
- Profils avec barrière anti intrusion

Le profilé central crée une barrière limitant l'accès aux gâches par un pied de biche

Vitrage retardataire d'effraction (en option)

LES ÉTAPES DE VOTRE PROJET

1

Définir les besoins d'usage de ses **menuiseries** et de l'environnement qui les entourent

2

Trouver le magasin le plus proche de chez vous via **www.artetfenetres.com,** prendre rendez-vous avec un conseiller qui se déplacera chez vous

3

Lors du RDV : évoquer avec le **conseiller** toutes les raisons qui ont déclenché votre besoin

4

Découvrez l'étendue de nos produits et choisissez votre **configuration idéale** avec l'aide du conseiller, du configurateur et du catalogue ou sa version digitale **« Mon Projet A&F »** sur le site www.artetfenetres.com

5

Le conseiller prend les mesures des menuiseries afin d'établir **un devis gratuit,** définir un type de pose et proposer une **aide au financement** des travaux

6

Le devis vous est transmis accompagné des **attestations de performances**

7

Suite à l'acceptation du devis, votre conseiller vous communique un délai de pose, vous réglez l'acompte. Un **expert menuiserie** peut être amené à revenir prendre les dimensions précises pour la mise en fabrication

8

Quelques jours avant l'intervention vous recevez une **confirmation d'intervention**

9

Vos travaux ont été effectués et votre logement est **aussi propre qu'avant** l'intervention de nos installateurs

10

Vous signez l'attestation de fin travaux et l'autorisation d'exploitation photo, le poseur vous remet un coffret de fin de chantier avec les **conseils d'entretien** et d'**utilisation,** les attestations de **performances thermiques,** les **assurances décennales,** la box de parrainage

11

Vous réglez le solde de la facture, la garantie est effective

VOTRE PROJET SUR-MESURE

Bienvenue sur www.artetfenetres.com

Esthétisme : Un diaporama de nos réalisations. Visualisez vos projets au travers de nos fabrications en situation.

Actualités : Vous retrouverez également les opérations promotionnelles, les nouveautés produits, les évènements du réseau.

Performances : Les caractéristiques techniques et les arguments en image grâce à nos angles en 3D disponibles sur notre site web. Retrouvez également la présentation de nos gammes en vidéo sur notre chaîne YouTube.

Inspiration : Vous êtes en recherche d'inspiration dans votre projet ? Laissez-vous guider étape par étape et trouver la menuiserie qui répond à vos besoins.

Configurateurs : Choisissez vos couleurs et options grâce à nos configurateurs portes, fenêtres, volets et portails.

Personnalisez formes et styles d'ouverture

Notre outil de production ultra-moderne et notre très grand savoir-faire permettent une fabrication à la fois sur mesure, au millimètre près et efficace sur le plan industriel. Cette personnalisation des produits Art & Fenêtres vous permet toutes les combinaisons possibles : formes, couleurs, matières, types de vitrages, disposition des petits bois, des poignées décoratives et de tous les accessoires disponibles. Vous avez l'embarras du choix !

Pour en découvrir encore plus, demandez ou téléchargez nos catalogues portes, volets et portails et venez voir nos menuiseries dans nos showrooms.

UNE ÉQUIPE DE SPÉCIALISTES À L'ÉCOUTE DE VOS BESOINS

Des conseils de choix qui nous engagent,

c'est sérieux. Plus que de vouloir vendre un produit, les membres du réseau Art & Fenêtres privilégient la recherche de la solution sur mesure adaptée à vos besoins d'amélioration de confort. Avec un interlocuteur qui comprend votre projet, qui sait analyser vos besoins, c'est important pour la réussite de votre projet. Nous n'avons qu'un objectif : vous satisfaire.

Une pose parfaite, l'engagement 100% qualité

Une bonne menuiserie, c'est aussi une menuiserie bien posée. C'est une conviction partagée par toutes les équipes techniques d'Art & Fenêtres, et elle fonde aussi la garantie à vie de vos fenêtres.

Voilà aussi pourquoi la réalisation de la pose s'effectue dans le plus grand respect de nos engagements : une installation soignée, respectant votre intérieur, dans les délais et le budget convenus.

1
Avant tout, pose d'**une protection** sur la zone des travaux, sols et mobilier

2
Dépose des anciennes menuiseries

3
Pose des menuiseries

4
Pose des joints d'étanchéité

5
Finitions et réglages

6
Nettoyage complet et remise en place

7
Contrôle des travaux et du bon fonctionnement, **conseils d'utilisation** et d'entretien

8
L'installation est terminée, la garantie est effective

ACCOMPAGNEMENT ET AIDES FINANCIÈRES

Des solution de financement sur-mesure

Art & Fenêtres vous accompagne dans votre projet, de sa conception à son financement. Nos conseillers-vendeurs étudient, à vos côtés, votre projet et vous offrent les meilleures solutions de financement. Identifions, ensemble, une mensualité de confort adaptée à votre budget et bénéficiez de taux attractifs.

Avec Art & Fenêtres Financement, vos démarches sont simplifiées : nous vous accompagnons et prenons en charge, sans frais, la gestion administrative de votre dossier.

Votre satisfaction mérite toute notre attention

Chez Art & Fenêtres nous remercions et récompensons nos clients pour leur fidélité, ainsi que pour leur engagement.

Un projet dans votre entourage ? Devenez ambassadeur Art & Fenêtres, parrainez vos proches et profitez des avantages de notre programme parrainage. Parlez-en avec votre conseiller-vendeur Art & Fenêtres.

Les aides financières

Bénéficiez d'une aide financière à la transition énergétique pour financer vos travaux de rénovation.

Une TVA à taux réduit

Bénéficiez d'une TVA à taux réduit de 5.5% sur vos travaux de rénovation énergétique.

Des économies et un bien valorisé

Augmentez votre confort, réduisez vos dépenses en énergie tout en valorisant votre bien.

LE SERVICE SÉRÉNITÉ

La Garantie à vie, notre engagement unique*

Sûr de la qualité de ses menuiseries et du travail de ses équipes, Art & Fenêtres est le premier fabricant français à étendre la garantie des fenêtres PVC et ALU et de leur pose à vie.

Le principe : Nous porter garants de votre sérénité et de votre confort qui font votre satisfaction.

GARANTIE À VIE*

Comment ? Vous êtes propriétaire de votre maison ou de votre appartement : Art et Fenêtres vous propose une garantie à vie de vos fenêtres PVC ou aluminium en complément des garanties décennales du fabricant et du poseur.
Pourquoi ? Art & Fenêtres a pensé à tout pour assurer la performance, la mise en oeuvre en sécurité des produits et vous garantir un fonctionnement irréprochable pendant toute leur durée de vie.

* *Contrat de garantie payant réservé au particulier propriétaire, intervenant après expiration des garanties décennales du fabricant et du poseur. Offre soumise à conditions, susceptible de modifications sans préavis. Voir conditions en magasin. Liste des magasins participants sur www.artetfenetres.com*

** *Seuls les produits issus de nos usines sont couverts par la garantie d'achèvement*

*** *Source Opinion System, certifié AFNOR, Avril 2021*

La Garantie achèvement de travaux. Ce que disent les textes :

"Une enseigne nationale n'est en principe pas responsable du non achèvement des travaux par son concessionnaire juridiquement indépendant."

Lorsque vous signez avec la marque Art & Fenêtres, vous pouvez le faire en toute tranquillité.
En effet, en cas de défaillance, de l'un de nos concessionnaires, la marque Art & Fenêtres garantit votre acompte et s'engage à vous proposer de poursuivre le chantier pour votre entière satisfaction**.

GARANTIE ACHÈVEMENT TRAVAUX

En quoi nous sommes différents ?
92% de nos clients nous recommanderaient à leurs proches***.
Retrouvez nos avis clients sur notre site.
Le réseau Art & Fenêtres vous garantit des avis fiables et authentiques en confiant la collecte et le traitement de ses avis clients à un organisme indépendant et certifié.

92% DES CLIENTS SATISFAITS*

NOS GARANTIES

Art & Fenêtres s'engage

sur la garantie de ses produits et de leur installation :

- Garantie de notre usine dont les produits sont homologués par des organismes officiels.
- Garantie d'un vrai professionnel qui vous écoute, vient chez vous prendre des mesures précises, afin d'établir un devis qu'il respectera.
- Garantie du respect des lieux lors de la pose.
- Garantie du service après-vente.

Garanties produits Fenêtres RFP®, PVC, ALU	Garanties Légales	Garanties Art & Fenêtres	Garantie à Vie*
Le bon fonctionnement et l'étanchéité de la fenêtre	10 ans	10 ans	A Vie
Les quincailleries de la fenêtre dont crémone de fenêtre. Hors serrure (Canon, crémone, gâches, ...) et hors accessoires déco (cache fiches, poignées et accessoires hors standards)	2 ans	10 ans	
La tenue du profilé	10 ans	10 ans	A Vie
Le laquage	2 ans	10 ans	
Le plaxage	2 ans	10 ans	
L'installation	10 ans	10 ans	A Vie
Le vitrage (embuage)	2 ans	10 ans	A Vie

** Contrat de garantie payant, réservé au particulier propriétaire, intervenant après expiration des garanties décennales du fabricant et du poseur. Offre soumise à conditions.*

Garanties autres produits	Garanties Art & Fenêtres
Le bon fonctionnement et l'étanchéité de la fenêtre ou de la porte	10 ans
Les quincailleries de la fenêtre ou de la porte (hors serrure et accessoires décos)	10 ans
La tenue du profilé	10 ans
Le laquage	10 ans
Le plaxage	10 ans
L'installation	10 ans
Le vitrage (embuage)	10 ans
Les moteurs de volets roulants	10 ans
Les portails (fabrication et accessoires)	10 ans
Les moteurs de portails	2 ans
La quincaillerie des volets battants et volets roulants	2 ans

CONSEILS D'ENTRETIEN

Art & Fenêtres

Ne pas faire

- **Ne pas obstruer** les entrées d'air de vos grilles d'aération.
- **Ne pas lubrifier** les rails de vos coulissants.
- **Ne pas utiliser de diluants** (tels que acétone, trichloréthylène, eau de javel ainsi que les produits à base de poudre abrasive).
- **En cas de tâches récalcitrantes,** il existe des produits spécifiques adaptés au PVC (nous consulter).
- **Sont à proscrire les soudures, meulages et tronçonnages métalliques** à proximité des menuiseries (risque important de dégradation des vitrages et des profils).

Attention

Attention à l'air marin

- **Dans le cas d'une exposition** de vos menuiseries **à l'air** marin, nettement plus corrosif à cause du sel, **pensez à les rincer régulièrement à l'eau claire.**

Produits d'entretien pour alu laqué

Les produits recommandés pour le nettoyage des surfaces laquées sont :
Les produits vaisselles ou à vitres, nettoyants domestiques ou industriels à **pH neutre.**
Nettoyage :
- tous les trimestres s'il y a une piscine
- tous les semestres si -500 m des côtes
- tous les ans

Faire une fois par an

- **Lubrifier les éléments métalliques,** tels que les crémones, les serrures et les gonds de volets battants.
- **Essuyer les cache-fiches et les poignées** décoratives avec un chiffon sec après vaporisation du produit à vitre.
- **Dépoussiérer et aspirer les grilles** de ventilation.
- Rinçer les tabliers de volet roulant.
- **Dépoussiérer et nettoyer les rails** de coulissant.

Conseil

- Pour ôter les salissures et poussières, il convient de nettoyer les menuiseries à l'aide de produits d'entretien compatibles avec le PVC et l'aluminium (eau savonneuse, produit à vitre, nettoyant Art & Fenêtres spécifique pour le PVC blanc).

Le kit d'entretien complet
Disponible dans votre magasin.
Demander à votre poseur.

INSPIREZ, RESPIREZ...

Amateur de design plutôt épuré ou plutôt classique, à la recherche d'un style intemporel ou moderne, de modularité ou de confort, découvrez toutes les possibilités d'aménagements et de tendances pour affirmer le caractère de votre habitation.

Un recueil d'idées lumineuses pour personnaliser votre extérieur tout en améliorant votre confort intérieur.

Bienvenue dans la collection Art & Fenêtres.

Mon projet P 24 FENÊTRES

Mon projet P 72 PORTES

Mon projet P 94 VOLETS

Mon projet P 112 PORTAILS

Changer de fenêtres est essentiel pour une meilleure isolation phonique et thermique. En plus de permettre des économies d'énergie, de nouvelles fenêtres valorisent la façade de votre maison tout en harmonie.

Mon projet FENÊTRES

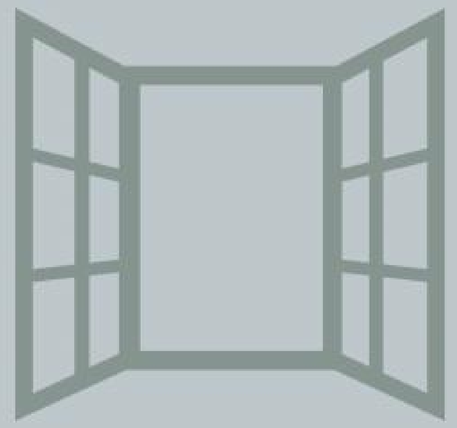

Classique

Hermine®	PVC	26 & 27
Ambre	PVC	28 & 29
Art Design®	RFP®	30 à 33
Émotion 2	ALU	34 à 37
Authentique	ALU	38 & 39
Sylvia	BOIS	40 à 43

Contemporain

Hermine®	PVC	44 & 45
Ambre	PVC	46 & 47
Art Design®	RFP®	48 & 49
Émotion 2	ALU	50 à 57

Dossier technique	58 à 71

Modélisez votre projet grâce à notre configurateur en ligne sur **artetfenetres.com**

HERMINE PVC BLANC
AVEC PETITS BOIS PLATS.

LIGNES CLASSIQUES

L'esthétique classique de ce modèle vous laisse carte blanche pour le choix de sa forme et de ses éléments décoratifs. Personnalisez votre fenêtre Hermine en choisissant parmi l'ivoire, le blanc, l'aspect cérusé et plus de 18 coloris laqués extérieurs.

- Tendance -

Poignées ogive, fausses crémones, petits bois aux couleurs laiton poli ou vieilli. Donnez du charme à votre intérieur avec des fenêtres à l'ancienne équipées d'accessoires décoratifs traditionnels.
Retrouvez les accessoires pages 66-67.

- Design -

Une large palette de coloris plaxés aspect bois et une finition parfaite des angles à l'œil et au toucher pour s'intégrer avec élégance à votre habitat.
Retrouvez le nuancier page 64.

L'ILLUSION PARFAITE

AMBRE PVC CHÊNE DORÉ.

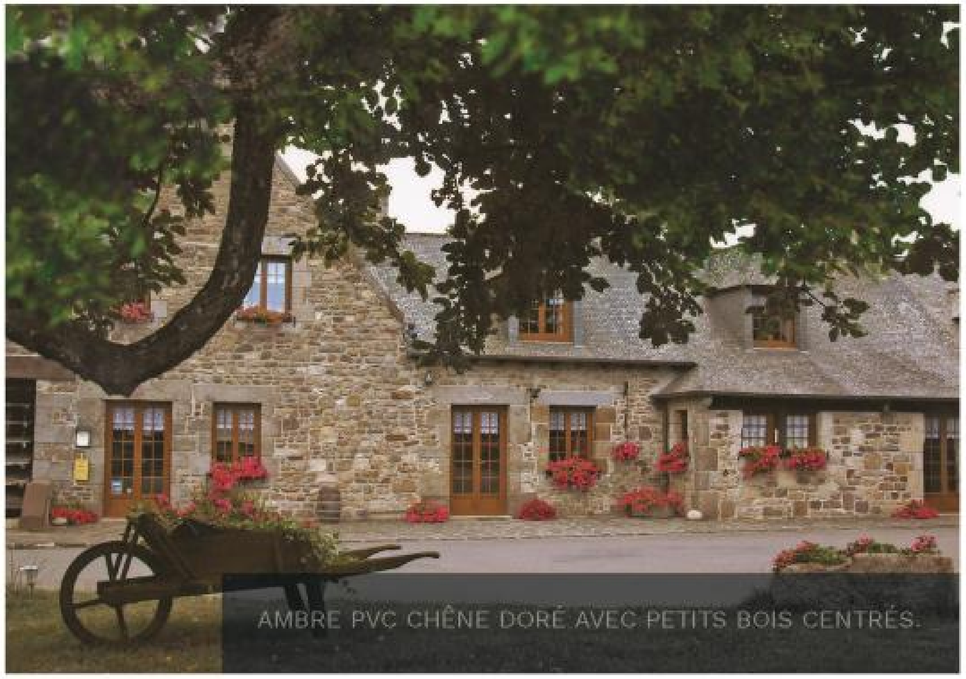

AMBRE PVC CHÊNE DORÉ AVEC PETITS BOIS CENTRÉS.

Avec ses finitions plaxées ce modèle dispose de tous les atouts pour séduire les inconditionnels du bois en s'affranchissant de ses contraintes d'entretien. Choisissez entre le chêne doré, le chêne naturel, l'acajou, le noyer ou encore l'aspect blanc veiné qui rappelle le bois peint.

PLUS MODULABLE

Plus modulable avec la possibilité de personnaliser sa fenêtre en fonction de sa décoration. Faites votre choix parmi la finition intérieure classique et ses moulures ou la finition contemporaine à pan coupé ainsi qu'un large choix de coloris plaxés.

- Design -

Un aspect Chêne mat exclusif et bluffant tant à l'œil qu'au toucher, apportant à votre habitat un côté chaleureux et authentique.

Apportez une touche design à votre habitat en choisissant parmi le Gris argent, Gris quartz, Gris basalte, Gris anthracite et Noir sablé.

Retrouvez le nuancier page 64.

RFP®

ART DESIGN RFP®
GRIS ANTHRACITE RAL 7016
AVEC PETITS BOIS INCORPORÉS.

ART DESIGN RFP® GRIS ARGENT RAL 7001
AVEC PETITS BOIS INCORPORÉS.

PLUS LUMINEUSE

Plus lumineuse grâce à la finesse de son battement de 10 cm et à son concept d'ouvrant caché au design épuré. La fenêtre RFP® Art Design vous fait bénéficier d'un clair de vitrage optimal et jusqu'à 15% de luminosité supplémentaire.

- Rigidité -

Le RFP® est un matériau composite chargé en fibre de verre qui lui offre une rigidité accrue et qui permet ainsi la réalisation de grandes dimensions (jusqu'à 2,6 mètres de hauteur et 1 mètre de largeur par vantail).
Par sa rigidité et la finesse de son battement central, la fenêtre Art Design vous fait bénéficier d'un gain de luminosité optimal.

ÉMOTION 2 ALU
NOIR PROFOND RAL 9005
AVEC PLATS ALU VERTICAUX ET INTERCALAIRES.

CLAIREMENT VOTRE STYLE

Une fenêtre aux lignes classiques avec un battement et des profils intérieurs moulurés pour s'intégrer avec élégance à votre intérieur. Choisissez parmi 37 coloris laqués et de nombreux accessoires traditionnels pour personnaliser votre fenêtre.

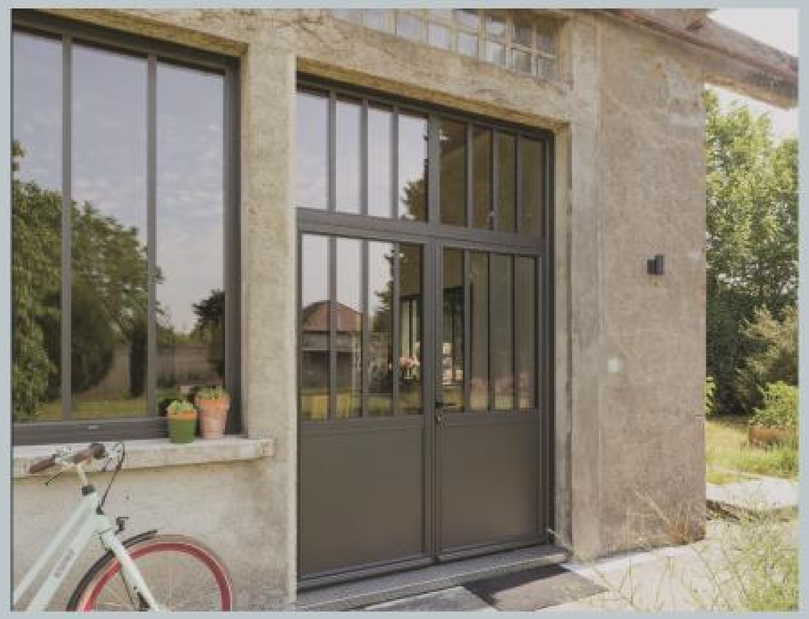

- Harmonie -

Associez les fenêtres équipées de meneaux avec les portes Indus pour donner à votre maison un style "Atelier".
Retrouvez les portes Indus pages 78-79.

- Design -

Les portes-fenêtres Aluminium coulissantes peuvent également être personnalisées avec des petits bois et soubassements. Elles s'intègrent ainsi avec élégance aux styles de maisons classiques. Retrouvez tous les accessoires pages 66-67.

UNE VALEUR SÛRE

Pour le remplacement de vos fenêtres et de vos portes-fenêtres, faites le choix de l'aluminium. La composition et la qualité de l'assemblage des profilés permet de vous garantir d'excellentes performances thermiques et phoniques, une grande rigidité, une luminosité accrue ainsi qu'un design sobre et élégant.

- Design -

Accentuez l'aspect traditionnel de vos menuiseries grâce à un large choix d'accessoires et petits bois, ainsi que plus de 1200 coloris laqués. Rapprochez-vous de votre Conseiller Art & Fenêtres pour vous conforter dans vos choix.

Retrouvez tous les accessoires et coloris de la page 64 à 69.

ÉMOTION 2 ALU GRIS ANTHRACITE RAL 7016.

AUTHENTIQUE ALU NOIR PROFOND
RAL 9005 CINTRÉE.

CARACTÈRE AUTHENTIQUE

D'une esthétique traditionnelle, elle ne manque pas de cachet pour habiller votre maison. Ses lignes élégantes autorisent une personnalisation poussée pour une finition soignée dans le moindre détail.

- En savoir plus -

Les profilés en aluminium de la gamme Authentique s'adaptent parfaitement aux configurations de fenêtres cintrées. Rapprochez-vous de votre Expert Art & Fenêtres qui vous apportera la solution adaptée à vos besoins.

LA TRADITION INNOVE

La chaleur du bois et sa finition ébénisterie alliée avec les technologies actuelles en matière d'isolation et d'étanchéité. Sylvia, la fenêtre bois dernière génération, bénéficie des dernières technologies en matière d'isolation et d'étanchéité et s'intégrera aussi bien dans un intérieur classique ou contemporain.

- Design -

Ces fenêtres s'adaptent à toutes les configurations et toutes les formes pour s'intégrer avec élégance au style architectural de votre maison.

SYLVIA BOIS AVEC PETITS BOIS ET FINITION MOULURÉE FAÇON SOLIN DE MASTIQUE GRIS CLAIR RAL 7035.

SYLVIA BOIS AVEC PETITS BOIS EXCENTRÉS ET FINITION À PAN COUPÉ FAÇON SOLIN DE MASTIQUE GRIS ARGENT 7001.

PÉRENNITÉ DE L'ANCIEN

Style Haussmanien, corps de ferme, maison bourgeoise du 19ème, la fenêtre Sylvia s'adapte à tous les styles architecturaux historiques. Un savoir-faire reconnu depuis près de 40 ans dans la fabrication de menuiseries bois sur-mesure qui nous permet de vous offrir des menuiseries alliant performance et esthétisme.

- Conseil -

Votre résidence est inscrite au patrimoine des monuments historiques ?
Optez pour des menuiseries bois qui garantiront à la fois authenticité et performance.
La solution adaptée à vos besoins.

LIGNES CONTEMPORAINES

Une fenêtre aux lignes droites et épurées qui s'intégrera chez vous avec discrétion. Jouez sur l'aspect déco de votre fenêtre en choisissant parmi le large choix d'inserts du battement personnalisable.

- Environnement -

La préservation de notre planète relève de la responsabilité de tous. Les profilés de nos fenêtres Hermine et Art Design sont composés à 40 % d'anciennes menuiseries PVC recyclées.

HERMINE PVC BLANC.

AMBRE PVC GRIS ANTHRACITE RAL 7016.

UN DESIGN TRÈS EN VUE

Un profil sobre et droit disponible en plusieurs coloris teintés dans la masse : Blanc ou gris telegris, et plaxés : Gris anthracite, gris basalte, gris argent, brun noir mat, bleu acier ou rouge foncé pour moderniser la façade de votre habitat.

- Tendance -

Associez la couleur de vos fenêtres à celle de vos autres menuiseries, et affirmez le design contemporain de votre maison grâce à 7 teintes avec possibilité de bi-coloration.
Retrouvez le nuancier page 64.

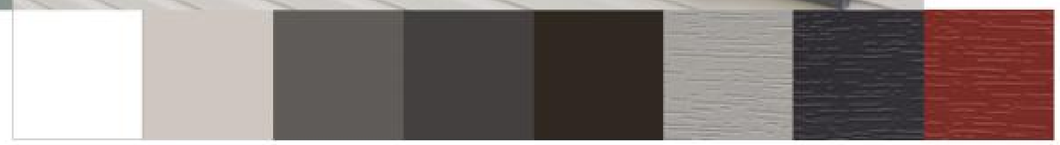

L'ART ET LA MATIÈRE

Fenêtre innovante avec l'utilisation du matériau RAU FIPRO®, issu des technologies de l'aviation et de la Formule 1, composé entre autres de fibres courtes. Ce matériau résistant permet notamment la réalisation de grandes dimensions.

- Design -

Apportez une touche design à votre habitat en choisissant parmi le Gris argent, Gris quartz, Gris basalte, Gris anthracite et Noir sablé.
Retrouvez le nuancier page 64.

- Confort -

Esthétique et discrète, la poignée de tirage extérieure, associée au schnaepper, permet une fermeture ou une ouverture de l'extérieur.
Retrouvez les accessoires pages 66-67.

ART DESIGN RFP® BLANC AVEC INSERT NOIR.

ET LA LUMIÈRE FUT

Ces fenêtres et portes-fenêtres aluminium à ouvrant caché, encore plus isolantes, répondent aux exigences des réglementations ainsi qu'aux maisons basse consommation (BBC) avec un vitrage à Isolation Thermique Renforcée de 28 mm.

- Confort -

Profitez d'un maximum de luminosité grâce à la finesse de notre gamme Alu tout en préservant votre intimité avec un vitrage dépoli.

ÉMOTION 2 ALU BLANC SATINÉ 9210.

- Design -

Les portes-fenêtres coulissantes en aluminium sont parfaitement indiquées pour la réalisation de grandes dimensions. Vous profitez ainsi d'une luminosité optimale dans votre habitat.

- 2, 3, 4 ou 6 vantaux
- 2 ou 3 rails
- Jusqu'à 3 mètres de hauteur et 6 mètres de largeur

- Confort-

Pour un meilleur confort à l'ouverture et à la fermeture de votre porte-fenêtre coulissante, préférez la poignée ergonomique à 20°.
Retrouvez les accessoires pages 66-67.

ALU

ÉMOTION 2 ALU GRIS ANTHRACITE RAL 7016.

Faites entrer la lumière dans vos pièces de vie avec ce coulissant et la finesse de son profil contemporain déclinable en 37 coloris à l'extérieur comme à l'intérieur.

LUMIÈRE NATURELLE

ÉMOTION 2 GRIS ANTHRACITE RAL 7016.

ALU

OUVERTURE SUR L'EXTÉRIEUR

Par leurs grandes dimensions et la finesse de leur profils, ces grandes baies coulissantes sont une invitation à profiter de votre extérieur été comme hiver. Une intégration en toute discrétion à la décoration intérieure de votre maison.

- Confort -

L'ouverture coulissante à galandage offre une alternative aux coulissants traditionnels. Le rail du coulissant est dissimulé dans les cloisons pour un gain de place optimal à l'ouverture. Ainsi, vous pourrez profiter de l'intérieur et de l'extérieur de votre maison en toute tranquillité.

- Design -

Les traverses intermédiaires aux lignes épurées accentuent le design contemporain des grandes baies coulissantes aluminium Emotion 2.

UN CONFORT OPTIMAL

Dans une cuisine comme dans une salle de bains, cette fenêtre coulissante n'encombrera pas votre espace de vie. Cette fenêtre allie discrétion, ergonomie et facilité d'utilisation.

- Confort-

Manœuvrez en toute simplicité le vantail de service de votre fenêtre coulissante aluminium. Elle permet le croisement des vantaux pour faciliter le nettoyage extérieur.

ÉMOTION 2 ALU NOIR PROFOND RAL 9005.

- Confort -

Ces fenêtres coulissantes sont parfaitement adaptées à toutes les pièces de la maison et présentent une alternative à l'ouverture à la française lorsque l'espace ou la largeur des ouvrants ne s'y prête pas.

Performances et esthétisme

–

FICHES TECHNIQUES

PVC - AMBRE

PAGES 28-29 ET 46-47

Coef. UW jusqu'à 1,1
Coef. SW entre 0,38 et 0,47

Design
Plaxage d'un film sur le profilé PVC garanti 10 ans.

Joints noirs discrets pour les gris, le rouge, le bleu, le vert et le brun, marron pour le chêne pour une ligne harmonieuse.

Solidité
Dormant 70 mm d'épaisseur.

Renforts en acier galvanisé systématiques, de 1,5 à 2,5 mm sont disposés pour une meilleure rigidité et sécurité.

Isolation
Isolation Thermique Renforcée pour le double vitrage Thermiance d'épaisseur 28 mm minimum (4-20-4 ITR Gaz), nombreux vitrages phoniques et sécurité disponibles en option.

Design
Paumelles chemisées en Téflon antifrottement avec bille inox pour maintenir un confort d'ouverture.

Parclose à pan coupé contemporaine.

Isolation
Profilés à structure alvéolaire multichambre (5 chambres dans le dormant) pour diminuer la conduction thermique.

Double joint en élastomère pour une meilleure étanchéité.

Vue intérieure

PVC - HERMINE

PAGES 26-27 ET 44-45

Coef. UW jusqu'à 1
Coef. SW entre 0,38 et 0,47

Solidité
La grande solidité et rigidité de nos profilés PVC ne nécessite pas systématiquement de renforts. Ces renforts en acier galvanisé de 1,5 à 2,5 mm sont disposés suivant les préconisations du CSTB (Centre Scientifique et Technique du Bâtiment).

Dormants de 60 à 158 mm et ouvrant de 77 mm d'épaisseur.

Design
Finition des angles avec jonction affleurante.

Possibilité de changer l'insert déco à volonté du battement central intérieur.

Possibilité de laquage sur la face extérieure.

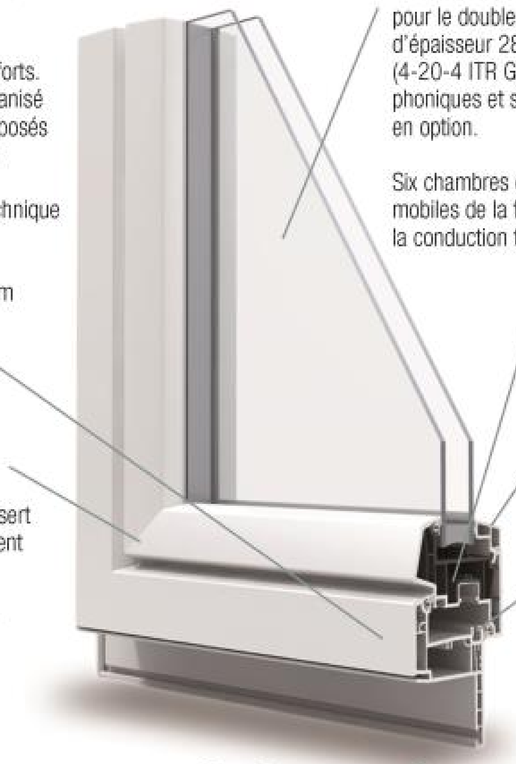

Isolation
Isolation Thermique Renforcée pour le double vitrage Thermiance d'épaisseur 28 mm minimum (4-20-4 ITR Gaz), nombreux vitrages phoniques et sécurité disponibles en option.

Six chambres d'isolation sur les parties mobiles de la fenêtre pour diminuer la conduction thermique.

Design
Parclose à pan coupé contemporaine ou moulurée classique.

Joints gris en élastomère très discrets pour une ligne harmonieuse et une meilleure étanchéité.

Battement central de 110 mm.

Vue extérieure - Configuration Contemporaine

Choix entre 2 configurations :

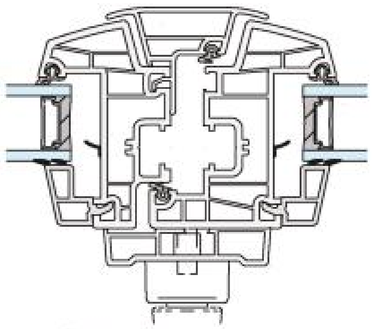

Configuration contemporaine

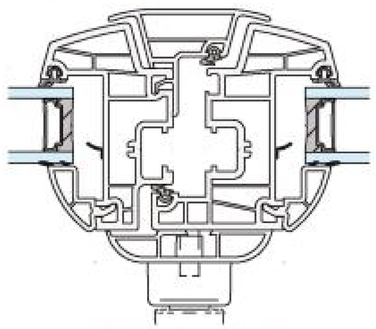

Configuration classique

PAGES 30 À 33 ET 48-49

Coef. UW jusqu'à 0,8

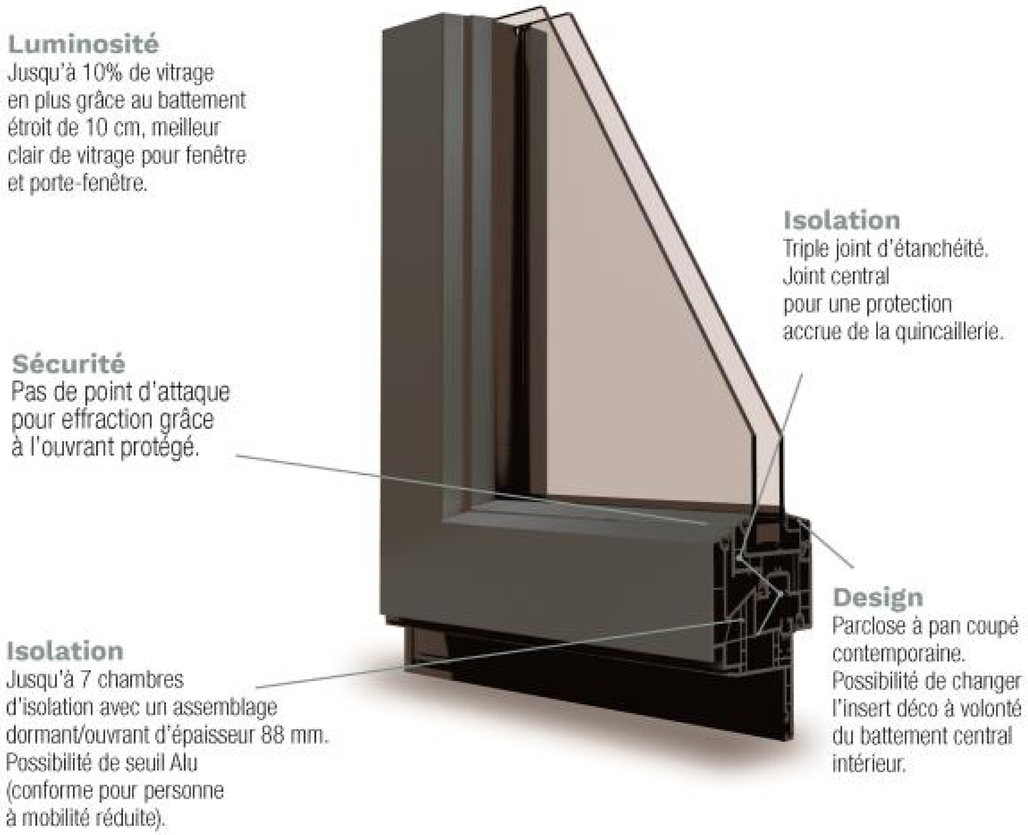

Vue extérieure
Configuration Contemporaine

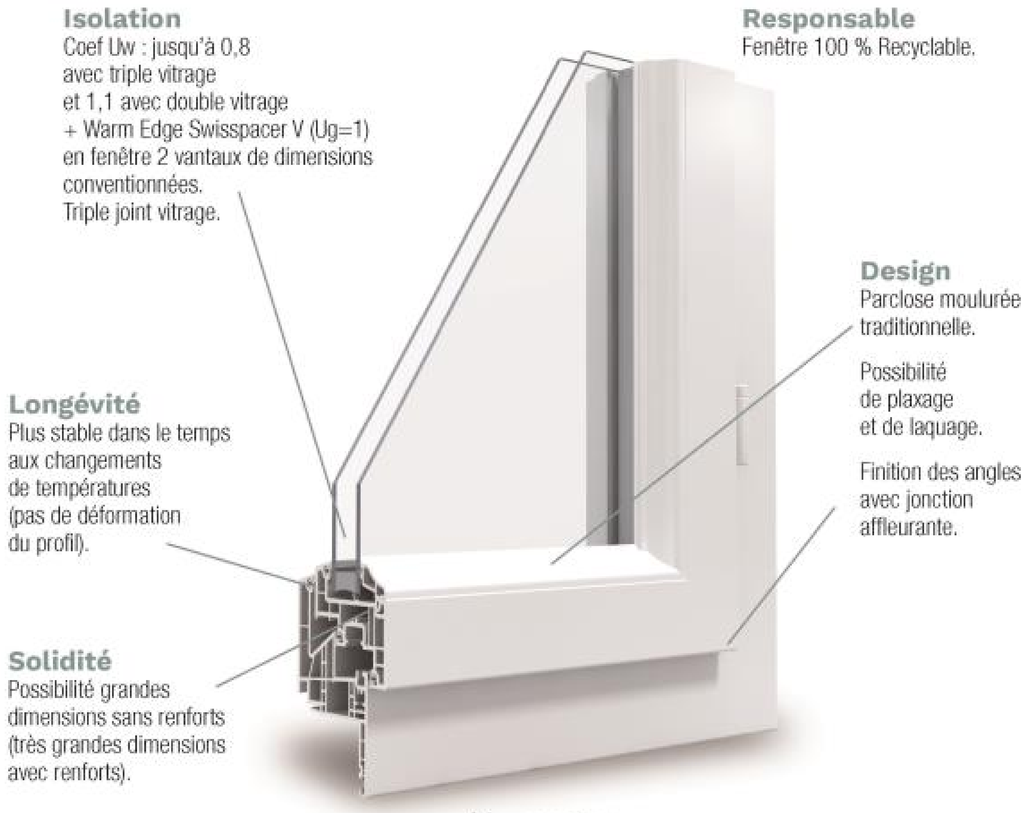

Vue intérieure
Configuration Classique

Choix entre 2 configurations :

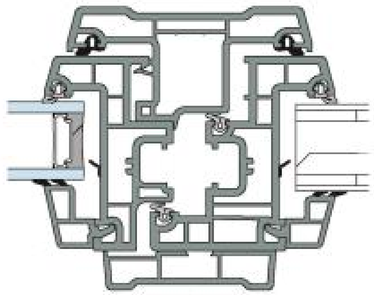

Configuration contemporaine

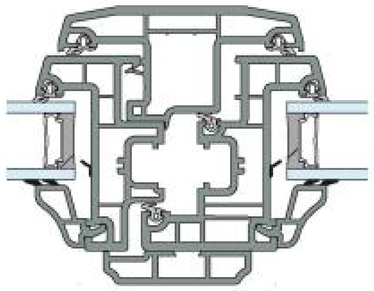

Configuration classique

ALU - EMOTION 2

OUVERTURE BATTANTE

PAGES 34 À 37 ET 50-51

Coef. UW jusqu'à 1,3
Coef. SW entre 0,43 et 0,48

Choix entre 2 configurations :

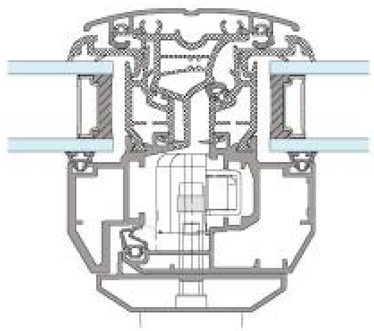

Configuration contemporaine

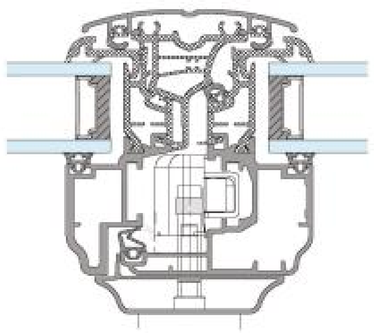

Configuration classique

Isolation
Coefficients thermiques :
- Uw = 1.4 W/m² double vitrage ITR+Gaz avec Warm Edge (Ug = 1,1)*
- Uw = 1.3 W/m² double vitrage ITR+Gaz Swisspacer V One (Ug = 1,0)*.

Parclose PVC isolante extérieure.

Barrette tubulaire PVC noir à 5 chambres (pas de laquage sur la barrette).

Solidité
Feuillure en PVC, tubulaire, isolante avec équerre d'angle soudée à l'ultrason (angle renforcé).

Equerre d'alignement en face intérieure de l'ouvrant pour un meilleur maintien de l'angle et un affleurement plus précis.

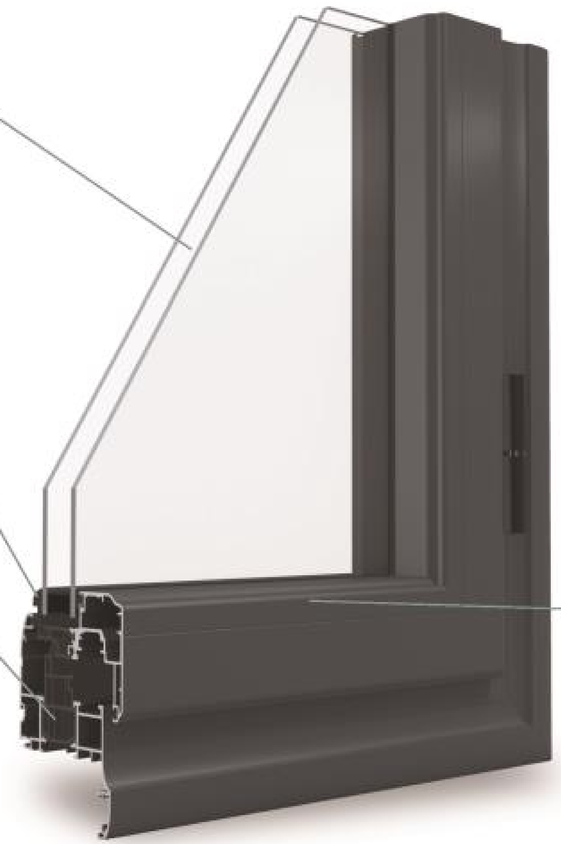

Vue intérieure
Configuration Classique

Étanchéité
Etanchéité à l'air A*4 obtenue par joint central :
- 3 joints sur ouvrants dont 2 centraux tournants
- 1 joint sur dormant (tournant dans les angles = pas de rétractation du joint). Cela permet de protéger la quincaillerie dans une chambre sèche.

Seuil de 20 mm (PMR) en option avec rejet d'eau sur ouvrant.

Quincaillerie avec pions en inox/galets réglables.

Design
2 designs différents d'ouvrants et battements,
1 mouluré et 1 contemporain.

Laquage alu avec 37 teintes au choix labellisé QUALICOAT et QUALIMARINE.

Finesse du battement central 75 mm pour plus de luminosité (avec poignée centrée) (blanc, beige, noir ou F9 en option).

ALU - EMOTION 2

OUVERTURE COULISSANTE

PAGES 52 À 57

Coef. UW jusqu'à 1,4
Coef. SW entre 0,43 et 0,48

Isolation
Rupture de pont thermique multi-chambre dans l'ouvrant et dans le dormant qui améliorent les performances thermiques et limitent les phénomènes de condensation et de froid.

Étanchéité
Meilleure étanchéité grâce aux double-joints (classement de l'étanchéité à l'air A4).

Confort
Plus de confort d'ouverture grâce aux chariots doubles réglables avec roulements à aiguille sur 2 double roulettes.

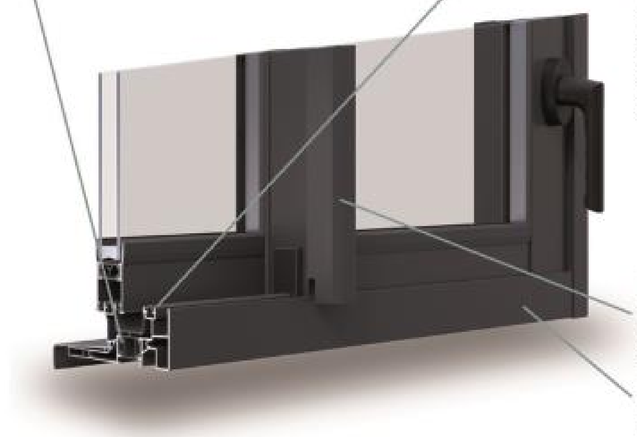

Design
Montants et traverses plus fins pour favoriser le clair de vitrage.

Dormant en coupe d'onglet pour une belle finition.

Joints gris discrets sur les ouvertures blanches ou beige et joints noirs sur les ouvertures de couleurs et bicolores pour une ligne harmonieuse.

Poignée encastrée escamotable en standard sur le semi-fixe.

Laquage alu avec 37 teintes au choix labellisé QUALICOAT et QUALIMARINE.

Solidité
Montants latéraux et chicane renforcés pour plus de solidité et de rigidité à l'usage.

Assemblage par équerres aluminium serties pour une solidité optimale.

Rail polyamide rapporté évite l'usure du cadre en partie basse et permet un éventuel remplacement facile.

Vue intérieure

ALU - AUTHENTIQUE

PAGES 38-39

Coef. UW jusqu'à 1,2
Coef. SW entre 0,43 et 0,44

Design
Lignes arrondies, très douces à l'intérieur comme à l'extérieur, et des coupes à 45° dans les angles des cadres dormants pour une finition de qualité.

Authenticité d'une fenêtre à ouvrant traditionnel.

Joints gris discrets sur les ouvertures blanches et beiges (RAL 1013) et noirs sur les fenêtres couleurs et bi-couleur pour une ligne harmonieuse.

Battement central de 111 mm.

Fiches à visserie cachée et paumelles noires, beiges ou blanches selon couleur de la menuiserie en standard.

Laquage alu avec 37 teintes au choix labellisé QUALICOAT et QUALIMARINE.

Poignée centrée.

Étanchéité
Double joint en élastomère pour une meilleure étanchéité.

Isolation
Rupture de pont thermique : barrettes en PVC multichambres isolantes dans les cadres dormants et ouvrants qui améliorent les performances techniques.

Vue extérieure

BOIS - SYLVIA (58 MM)

PAGES 40 À 43

Coef. UW jusqu'à 1,4
Coef. SW entre 0,38 et 0,44

Design
Finition à pan coupé ou mouluré.

Un choix de 250 lasures opaques.

Battement central de 130 mm.

Solidité
Fiches en acier cémenté.

Sécurité
Poignée Sécustik coloris inox en standard (possible en blanc).

Verrou bas et gâche robuste.

Serrure 5 points dont 4 galets à relevage sur porte-fenêtre (en option 5 automatiques points avec 2 crochets).

Solidité
Ouvrant avec assemblage traditionnel : contre profil, tourillon, vis et colle.

Carrelet lamellé-collé abouté 3 plis en essence haute densité Classe 3 (Chêne de France ou Bois exo).

Fiches en acier cémenté.

Vue intérieure

Choix entre 2 configurations :

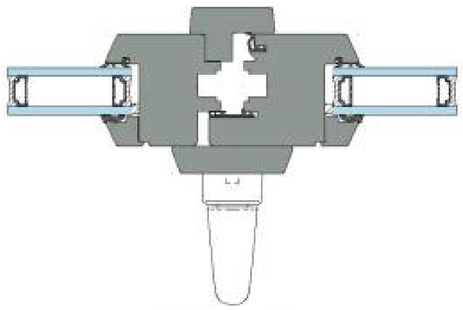

Poignée centrée et finition en pan coupé (58 mm)

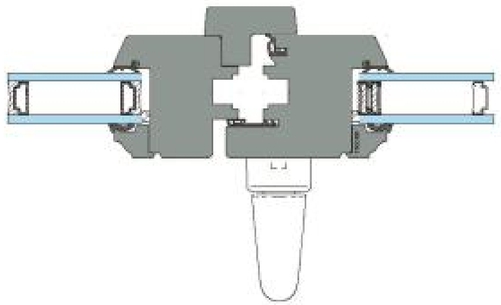

Poignée décentrée et finition moulurée (58 mm)

BOIS - SYLVIA (58 MM)

Ouverture Mouton et gueule de loup

PAGES 40-43

Coef. UW jusqu'à 1,4
Coef. SW entre 0,38 et 0,44

Solidité
Carrelet lamellé-collé abouté 3 plis en essence haute densité Classe 3 (Chêne de France ou bois exo).

Isolation
Isolation et étanchéité : 2 joints d'étanchéité (thermique et phonique).

Vitrage de 24 mm.

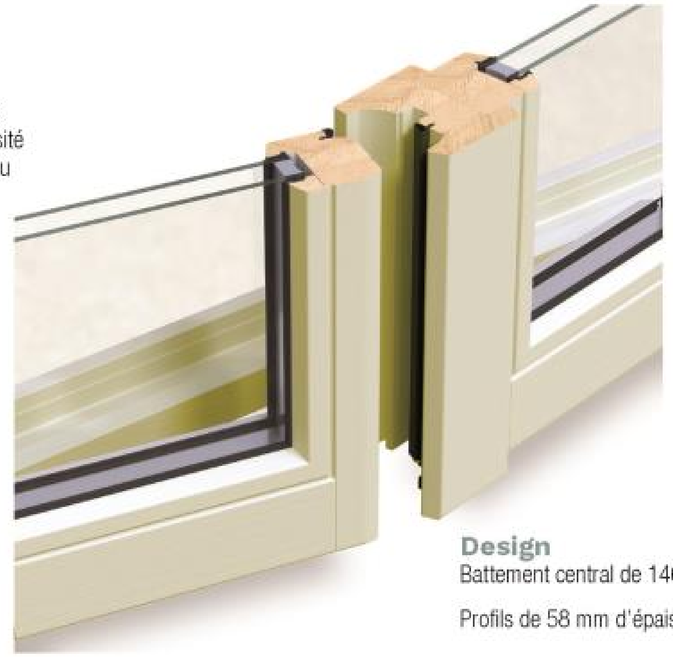

Design
Battement central de 146 mm.

Profils de 58 mm d'épaisseur.

Vue intérieure

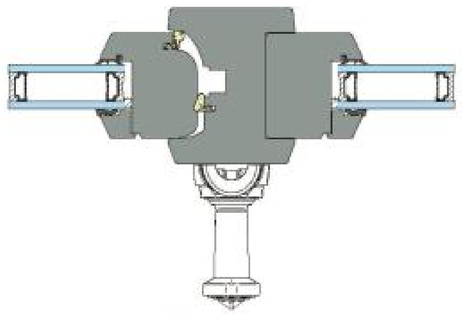

Ouverture mouture et gueule de loup (uniquement en 58 mm)

BOIS - SYLVIA (68 MM)

PAGES 40-43

Coef. UW jusqu'à 1,3
Coef. SW entre 0,38 et 0,44

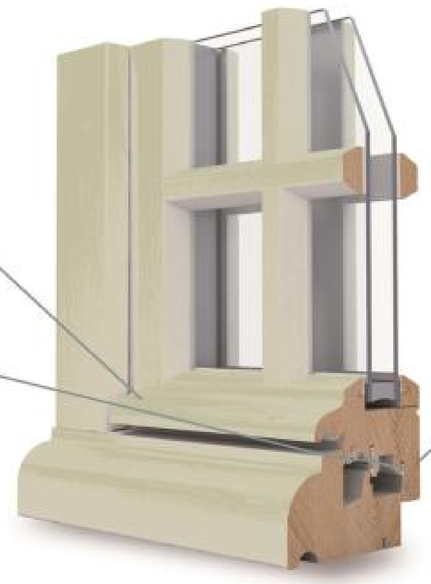

Étanchéité
Jet d'eau à doucine filant.

Etanchéité renforcée et meilleure isolation à la fois thermique et acoustique grâce aux 3 joints en Elastomère sur l'ouvrant.

Battement central de 130 mm

Isolation
Menuiserie de 68 mm en essence haute densité.

Plusieurs vitrages phoniques, thermiques et sécurité (voir pages 68-69).

Portes-fenêtres avec seuil alu à rupture de pont thermique de 50 mm en standard ou 20 mm en option.

Solidité
Carrelet lamellé-collé abouté 3 plis en essence haute densité Classe 3 (Chêne de France).

Responsable
Bois issu de forêts gérées durablement.

Vue extérieure

Choix entre 2 configurations :

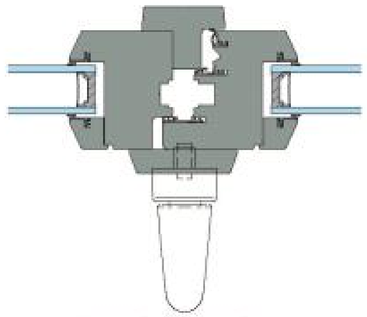

Poignée centrée et finition en pan coupé (68 mm)

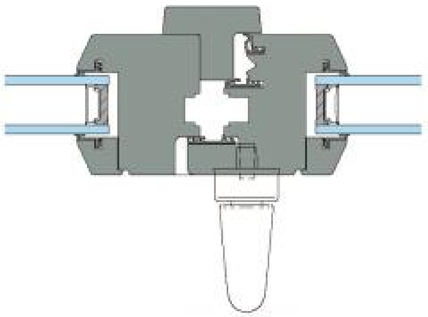

Poignée décentrée et finition en pan coupé (68 mm)

Personnalisation de vos fenêtres

–

NUANCIERS
PVC - RFP® ALU - BOIS

Autres coloris possibles sur demande.
Teintes non contractuelles, les techniques d'impression ne permettent pas de restituer fidèlement les couleurs.

FENÊTRES PVC (HERMINE) ET RFP® (ART DESIGN)

Coloris laqués face extérieure

S Brun argile RAL 8003	S FT Brun sépia RAL 8014	S Brun châtaigne RAL 8015	S FT Beige clair RAL 1013	S FT Rouge pourpre RAL 3004
S FT Gris lumière RAL 7035	S Bleu gentiane RAL 5010	FT Bleu saphir RAL 5003	S FT Vert mousse RAL 6005	FT Gris argent RAL 7001
S FT Gris anthracite RAL 7016	Gris bistre sablé RAL 2800	FT Gris beige RAL 7006	FT Gris basalte RAL 7012	FT Gris soie RAL 7044	Gris sablé 2900

S : Teinte satinée

FT : Fine texture - Nous consulter pour les autres teintes (en option)

FENÊTRES PVC AMBRE

Coloris plaxés

Extérieur	Blanc	Chêne doré	Chêne doré	Acajou	Blanc	Blanc texturé	Gris argent veiné	Rouge foncé veiné	Bleu acier veiné
Intérieur	Chêne doré	Blanc	Chêne doré	Blanc	Blanc texturé	Blanc texturé	Blanc	Blanc	Blanc

Extérieur	Blanc	Chêne naturel	Chêne naturel	Noyer	Gris basalte RAL 7012	Gris anthracite RAL 7016	Gris anthracite RAL 7016	Noir Mat RAL 9005
Intérieur	Chêne naturel	Blanc	Chêne naturel	Blanc	Blanc	Blanc	Gris anthracite RAL 7016	Blanc

Teintés dans la masse

Gris telegris RAL 7047	Blanc

FENÊTRES RFP® ART DESIGN

Coloris plaxés

Extérieur	Blanc RAL 9210	Gris argent RAL 7001	Gris quartz RAL 7039	Gris basalte RAL 7012	Gris anthracite RAL 7016	Noir sablé	Chêne mat
Intérieur	Blanc RAL 9210	Gris argent RAL 7001	Gris quartz RAL 7039	Gris basalte RAL 7012	Gris* anthracite RAL 7016	Noir sablé	Chêne* mat

Extérieur	Gris argent RAL 7001	Gris quartz RAL 7039	Gris basalte RAL 7012	Gris anthracite RAL 7016	Noir sablé	Chêne mat
Intérieur	Blanc	Blanc	Blanc	Blanc	Blanc	Blanc

*Uniquement sur finition intérieure contemporaine

FENÊTRES PVC HERMINE

Extérieur	Blanc	
Intérieur	Blanc	Blanc** cérusé

Extérieur	Ivoire	
Intérieur	Ivoire	Ivoire** cérusé

**Uniquement sur finition intérieure classique

FENÊTRES ALU EMOTION 2 - AUTHENTIQUE

37 teintes au choix

Garantie 10 ans sur toutes les teintes de ce nuancier

Blanc satiné 9210 à 50 %	Gris anthracite RAL 7016 FT	Gris sablé 2900	Gris quartz RAL 7039 FT	Gris argent RAL 7001 FT	Gris basalte RAL 7012 FT	Noir sablé 2100	Noir profond RAL 9005 FT	Gris métal 0100	Gris clair RAL 7035 FT	Gris soie RAL 7044 FT	Gris telegris RAL 7047 FT	Gris beige RAL 7006 FT	Gris bistre sablé 2800
Brun gris RAL 8019 FT	Canon	Bleu sablé 2700	Bleu saphir RAL 5003 FT	Bleu gentiane RAL 5010 FT	Bleu pastel RAL 5024 FT	Bleu pigeon RAL 5014 FT	Or 0024	Bronze 9837	Cuivre	Rouille 2525	Ton chêne uniquement sur coulissant ALU	Brun sépia RAL 8014 FT	
Beige clair RAL 1013 FT	Ivoire clair RAL 1015 FT	Brun argile RAL 8003 FT	Rouge pourpre RAL 3004 FT	Brun mat RAL 1247 FT	Vert blanc RAL 6019 FT	Vert pâle RAL 6021 FT	Vert mousse RAL 6005 FT	Vert sapin RAL 6009 FT	Vert sablé 2500				

FT = Fine Texture

UN LAQUAGE DE QUALITÉ

Pour une tenue optimale dans le temps, nos laquages sont de classe 2 de 100 microns (suivant RAL).
Comparatif de deux échantillons en RAL 7016M 30% après 600 heures d'exposition aux U.V* :

Laquage standard de classe 1
- Perte de brillance 82% par rapport à la valeur initiale
- Teinte fortement altérée, blanchiment très important
- Delta E : 6,22 (écart de colorimétrie).

Laquage haute durabilité de classe 2
- Perte de brillance de 30% par rapport à la valeur initiale
- Teinte quasiment inchangée, écart invisible à plus de 3 mètres
- Delta E : < 1 soit 0,74 (écart de colorimétrie).

* Test QUVB selon la norme EN 4892-3. L'enceinte de vieillissement accéléré reproduit artificiellement le spectre solaire complet. Elle permet de simuler rapidement les détériorations et dommages provoqués par l'irradiation solaire et les intempéries en extérieur.

FENÊTRES BOIS SYLVIA

- Essence de bois : Chêne de France
- **Finition standard :**
  - prépeint ou brut avec 2 faces aboutées (2 passes en salle : 1 sous-couche + 1 couche prépeint ou protection chantier)
- **Finitions en option :**
  - face intérieure non aboutée
  - lasure mono couleur 2 faces (3 couches)
  - bi-coloration
- Finition ébénisterie définitive en face intérieur pour respecter la noblesse du bois

250 lasures opaques disponibles

Coloris standards lasures

Chêne lasuré doré naturel	Blanc RAL 9210	Gris telegris RAL 7047	Blanc perlé RAL 1013
Beige RAL 1015	Bleu pigeon RAL 5014	Bleu pastel RAL 5024	Vert pâle RAL 6021
Gris argent RAL 7001	Gris soie RAL 7044	Gris clair RAL 7035	

Personnalisation de vos fenêtres

–

LES ACCESSOIRES

POIGNÉES
PAUMELLES
FAUSSES CRÉMONES
INSERTS DÉCORATIFS
PETITS BOIS
SOUBASSEMENTS

Les intitulés donnés (canon de fusil, inox, laiton, fer patiné) pour les produits de ces tableaux se réfèrent à un aspect de matière et non la matière elle-même.

Poignées pour coulissants

En standard

COULISSANTS ALU

Sécustik® contemporaine blanc ou noir

En option

COULISSANTS ALU

Escamotable blanc sur service (existe aussi en ivoire et noir)

Escamotable inox

Poignée 20° (existe en blanc et ivoire)

ACCESSOIRES

Poignées fenêtres

En standard

PVC

Sécustik® blanc

Sécustik® ivoire

Sécustik® caramel

PVC Couleur, Bois

Sécustik® canon de fusil

RFP®, ALU

Contemporaine blanc

ALU

Contemporaine ivoire

Contemporaine noir

En option

PVC, RFP®, ALU, BOIS

Béquille blanc

*

Béquille ivoire

Béquille laiton vieilli

Béquille fer patiné

**

Béquille noir

Ogive blanc, ivoire*, laiton vieilli, fer patiné ou noir **

Style BS03 laiton vieilli

RFP®, ALU

Contemporaine canon de fusil

ALU

Osiris inox brossé

Bois

Aquitaine fer cémenté patiné, laiton vieilli, blanc ou noir

Nevers fer cémenté patiné, laiton vieilli, blanc ou noir

*Non disponible sur menuiseries Bois - ** Uniquement disponible sur menuiseries Bois

Poignées fenêtres à clé

En option

PVC

Blanc ou ivoire

PVC, Bois

Canon de fusil

RFP®, ALU

Contemporaine blanc (existe en noir, ivoire, canon de fusil)

Poignées pour portes-fenêtres

En option

PVC, RFP®, ALU

Blanc, ivoire ou noir*

Canon de fusil

ENS22 laiton poli

Bois

Nevers fer cémenté patiné, laiton vieilli, blanc ou noir

Fiches et caches-fiches

Standard

ALU

Blanc | Ivoire | Noir

BOIS

Blanc

En option

PVC

Canon de fusil

ALU

Inox

BOIS

Noir, fer patiné, laiton vieilli

PVC, RFP®, ALU, BOIS

Blanc | Ivoire | Laiton vieilli | Laiton poli

Fausses crémones et crémones véritables (uniquement en Bois)

En option

PVC, RFP®, ALU, BOIS

Blanc | Ivoire | Laiton vieilli | Laiton poli | Fer patiné

BOIS

Fer cémenté patiné, laiton vieilli, blanc ou noir

* Non disponible sur menuiseries Bois
** Non disponible sur menuiseries Bois

Inserts décoratifs

En option

RFP® ART DESIGN, PVC HERMINE

Ambiance Classique

Gris tressé | Gris reptile | Cuir noir | Gris bistre | Gris boisé

Ambiance Scandinave

Diane blanc | Diane beige | Epicéa | Chêne naturel | Bossé

Ambiance pop

Bleu caraïbe | Orange | Vert anis | Rose fuchsia

Ambiance Industrielle

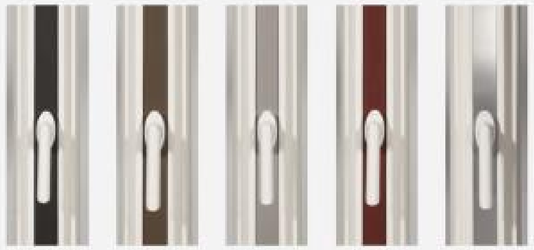

Noir sablé | Bronze | Inox | Cuivre | Miroir

Petits bois

En option

Respect de l'architecture régionale ou touche plus moderne, les petits bois vont donner du caractère à votre fenêtre et à votre façade. Art & Fenêtres vous propose un vaste choix de modèles et les dispose comme vous le souhaitez (cintrés - à l'horizontale - à la verticale - croisés…).

Cristal (gravé) | Clipsé moulure 26 mm | Petits bois cintrés

Petits bois 18 mm aspect chêne doré | Petits bois 26 mm gris anthracite | Petit bois 26 mm gris argent, bleu, rouge ou vert

Nos fenêtres peuvent être équipées de petits bois incorporés au double vitrage, en 18 ou 26 mm, aspect blanc, chêne doré, chêne naturel, texturé blanc, lasuré, gris argent ou anthracite, bleu, rouge.

Incorporés au vitrage

Blanc 26 mm* | Blanc 18 mm* | Blanc 10 mm | Laiton 10 mm | Canon de fusil 10 mm

*Existent en effet lasuré Diane blanc ou ivoire

Soubassements

Standard

PVC, RFP®

Lisse

(2 faces pour Hermine®/1 face extérieure pour effet cérusé) (Disponible également pour Art Design selon coloris de la porte fenêtre)

En option

PVC HERMINE

Mouluré

(2 faces pour Hermine®/ Impossible pour effet cérusé)

PVC

A plate bande

(2 faces pour Hermine®/ 1 face extérieure pour effet cérusé)

Personnalisation de vos fenêtres

–

LES VITRAGES

Pour votre confort, le vitrage bien choisi devient la partie la plus importante de la fenêtre en matière d'isolation thermique, phonique et de sécurité.

GLOSSAIRE

ITRgaz : désigne un vitrage dont une glace est traitée pour apporter une Isolation Thermique Renforcée et dont l'espace entre les vitrages est rempli par du gaz argon.

Le cœfficient Ug : désigne les performances thermiques du vitrage. Plus il est proche de 0 et plus les performances sont élevées.

Le cœfficient Uw et Ud : désigne la valeur thermique de la fenêtre ou de la porte. Plus elle est proche de 0, meilleures sont les performances.

Le Label Acotherm classe les fenêtres en différents niveaux de performance. Les performances thermiques sont classées de Th1 à Th17.

Rw : indice servant au calcul sur Rw RA et RA tr.

RA : indice d'affaiblissement acoustique au "bruit rose"(1) (trafic aérien).

RA,tr : indice d'affaiblissement acoustique au "bruit route"(2) (trafic routier).

Le cœfficient R désigne l'affaiblissement acoustique créé par le vitrage seul. Plus il est élevé, plus les bruits extérieurs sont atténués.
Le sens de pose des faces de vitrages n'influe pas sur les performances thermiques, ni phoniques, ni de retard à l'effraction (seul le sens est important pour la sécurité des personnes).

Le cœfficient Sw désigne les performances de transmission solaire.

(1) Bruit rose : bruit normalisé simulant les bruits intérieurs ainsi que les bruits générés par les avions. Ils se caractérisent par un niveau sonore constant à toutes les fréquences.

(2) Bruit route = bruit normalisé simulant les bruits émis par le trafic routier. Son niveau sonore est plus riche en sons graves que médiums et aigus.

Classes Th	U (w/m².K)
Th0	Sans performance
Th6	2,6 ≥ U >2,2
Th7	2,2 ≥ U >2,0
Th8	2,0 ≥ U >1,8
Th9	1,8 ≥ U >1,6
Th10	1,6 ≥ U >1,4
Th11	1,4 ≥ U >1,3

Classes Th	U (w/m².K)
Th12	1,3 ≥ U >1,2
Th13	1,2 ≥ U >1,1
Th14	1,1 ≥ U >1,0
Th15	1,0 ≥ U >0,90
Th16	0,90 ≥ U >0,80
Th17	0,80 ≥ U

Choisir un vitrage adapté à son environnement permet d'améliorer son confort et son bien-être :

Se protéger du froid en hiver et de la surchauffe en été

“ Je n'ai plus l'impression d'ouvrir mon frigo quand je m'approche de ma fenêtre l'hiver pour regarder dehors. L'été plus besoin d'ouvrir les fenêtres et se faire envahir de moustiques. Notre grande pièce de vie devient agréable été comme hiver. ”

Bénéficier un maximum des apports de lumière naturelle

“ Je n'allume plus certaines pièces en plein jour, c'est agréable pour nous et nos plantes.
J'ai l'impression de redécouvrir mon jardin, une sensation d'avoir plus de connection entre l'intérieur et l'extérieur. ”

RFP® – Performances thermiques et acoustiques

Composition du double vitrage itr + gaz		Ug W (m².K)	Uw* (fenêtre) W/m².K Art Design		Intercalaire Swisspacer V	Ra,tr (dB)	Label	Sw
			Intercalaire ALU	Intercalaire Warm Edge® (type TGI Spacer)				
Isolation thermique	4/20/4	1,1	1,3	1,2		28	AC1	0,43 à 0,47
Thermique et Phonique	4 one/16/8	1			1,1	33	AC2	0,33 à 0,36
Sécurité et Phonique	44/2 SILENCE 16/8	1,1	1,3	1,2		36	AC3	0,37 à 0,41
Sécurité	44,2/16/4	1,1	1,3	1,2		36	AC3	0,39 à 0,43
Sécurité +	SP510/14/4	1,1	1,3	1,2		33	AC2	0,37 à 0,41
Triple vitrage	4/16/4/16/4	0,6	1	0,86	0,81	29	AC1	0,34 à 0,38

PVC – Performances thermiques et acoustiques

Composition du double vitrage itr + gaz		Isolation thermique					Ra,tr (dB)	Label	Sw
		Ug vitrage W (m².K)	Uw* (fenêtre) W/m².K Hermine		Uw* (fenêtre) W/m².K Ambre droit				
			Swisspacer V	Warm Edge*	Intercalaire ALU	Warm Edge*			
Isolation thermique	4/20/4	1,1	1,2	1,3	1,5	1,4	28	AC1	0,38 à 0,47
Phonique	10/14/4	1,1	1,2	1,3	1,5	1,4	33	AC2	0,38 à 0,47
Sécurité et Phonique	44/2 SILENCE 16/8	1,1	1,2	1,4	1,5	1,4	36	AC3	0,38 à 0,47
Sécurité	44,2/16/4	1,1	1,2	1,3	1,5	1,4	33	AC2	0,38 à 0,47
Sécurité +	SP510/14/4	1,1	1,2	1,3	1,5	1,4	33	AC2	0,38 à 0,47
Triple vitrage	4/16/4/16/4	0,7	0,8	1	1,3	1,2	29	AC1	0,38 à 0,47

* Valeurs pour menuiseries OF ou OB (renforcement standard suivant Avis Technique)

BOIS – Performances thermiques et acoustiques

Composition du double vitrage itr + gaz et Intercalaire Bord chaud		Ug vitrage W (m².K)	Fenêtre	Porte Fenêtre	R A,tr (dB)	SW
Thermique	4/20/4	1,1	1,4	1,3	29	0,44
Thermique et Phonique	4one/16/8	1	1,3	1,3	32	0,34
Phonique	10/14/4	1,1	1,4	1,3	33	0,44
Sécurité et Phonique +	44.2/10/10	1,1	1,4	1,3	37	0,44

Pas de triple vitrage possible sur gamme bois.

Être protégé des bruits extérieurs

“ Je ne suis plus dérangé quand mon voisin tond sa pelouse ou discute tard en terrasse avec ses amis l'été. ”

“ Ma maison se situe sous une ligne aérienne et je ne suis plus importuné par le bruit des avions. ”

Protéger ses biens et sa famille contre les risques d'agressions extérieures

Idéal pour protéger les fenêtres faciles d'accès (rez-de-chaussée, fenêtre à l'abris, etc.) ou les grandes surfaces vitrées.
Idéal pour prévenir les risques de blessures de vos enfants (grande baie vitrée, fenêtre exposée, jardin, etc...).

“ J'ai de jeunes enfants et une fenêtre dans mes escaliers, j'ai peur qu'une chute provoque une défenestration. ”

“ Mes voisins se sont fait cambrioler, j'ai peur pour la sécurité de notre famille et pour mes biens de valeur. ”

ALU – Performances thermiques et acoustiques

Frappe EMOTION 2 NEUF et RENO

Type d'isolation du vitrage	Composition	Ug	Uw PF	Uw Fen 2 Vtx	Uw Fen 1 Vt	Ra,tr (dB)	Label	Sw
Thermique	4/20/4	1,1	1,4	1,4	1,4	26 et 28	AC1	0.37 à 0.55
Thermique et Phonique	ONE 8/16/4	1,0	1,3	1,3	1,3	33	AC2	0.37 à 0.55
Sécurité +	SP10/14/4	1,1	1,4	1,4	1,4	33	AC2	0.37 à 0.55
Sécurité et Phonique	44.2/10/10	1,4	1,8	1,8	1,7	36	AC3	0.37 à 0.55

Coulissant EMOTION 2 NEUF et RENO sans kit thermique

Type d'isolation du vitrage	Composition	Ug	Uw	Ra,tr (dB)	Label	Sw
Thermique	4/20/4	1,1	1,5	26 à 28	AC1	0.37 à 0.55
Thermique et Phonique	ONE 8/16/4	1,0	1,4	30	AC1	0.37 à 0.55
Phonique +	44.2/12/8	1,3		33	AC2	0.37 à 0.55
Sécurité et Phonique	SP10/14/4	1,1	1,6	30	AC1	0.37 à 0.55

Frappe AUTHENTIQUE NEUF et RENO

Type d'isolation du vitrage	Composition	Fenêtre			Porte Fenêtre		
		Ug vitrage W/(m².K)	Uw	Sw	Ug vitrage W/(m².K)	Uw	Sw
Thermique	4/20/4	1,1 (Warm Edge®)	1,7	0,36 à 0,49	1,1 (Warm Edge®)	1,6	0,34 à 0,40
Triple vitrage	4/16/4/16/4	0,6	1,3	0,34 à 0,40	0,6	1,2	0,34 à 0,40

Ce label garantit la bonne fabrication des vitrages isolants. Tous nos vitrages en bénéficient.

Demandez à votre conseiller Art & Fenêtres notre "attestation crédit d'impôt" en vigueur.

Les vitrages décoratifs

Pour préserver votre intimité, donner une touche décorative à votre intérieur ou améliorer votre confort, faites votre choix dans les vitrages proposés... Translucides, dépolis, motifs et couleurs différentes.

Granite 200

Dépoli

Sylvit blanc

Martelé

Delta clair

Existe en Delta mat

Le vitrage ECLAZ

Par sa transparence et une bonne isolation thermique, le vitrage ECLAZ transforme les rayons du soleil en source de bien-être et de chaleur pour votre habitat.

Le vitrage ECLAZ vous permet de réaliser une économie de chauffage de l'ordre de 15% par rapport à un double vitrage des années 90, et de 25% par rapport à un simple vitrage.

CONFORT ET SÉCURITÉ

LES GRILLES D'AÉRATION
LE PACK SÉCURITÉ
LE PACK CONFORT
LES POIGNÉES À VERROUILLAGE
FORMES ET STYLES D'OUVERTURE

LES GRILLES D'AÉRATION

Ces grilles d'aération doivent être prévues lors de la commande des fenêtres.
Votre spécialiste Art & Fenêtres vous recommandera la solution de ventilation la plus adaptée à votre maison et vous conseillera dans le choix des grilles d'aération que ce soit au niveau du débit ou du type (classique, acoustique, autoréglable, réglable manuellement...).
Si vous avez opté pour des fenêtres à isolation phonique renforcée, il faut utiliser des entrées d'air acoustiques adaptées.

RFP / PVC / ALU / BOIS Grille d'air standard vue intérieure Aéraulique 15.22.30 m³/h Blanc · Ivoire* · Ton bois marron · Noir	PVC / ALU / BOIS Grille d'air standard vue extérieure Aéraulique 15.22.30 m³/h Blanc · Ivoire* · Ton bois marron · Noir
RFP / PVC / ALU / BOIS Grille acoustique NF 30 m³/h Mini ESEA 38dB(A) Blanc · Ivoire* · Ton bois marron · Noir	RFP / PVC Grille acoustique NF 22 m³/h Ellia 42dB(A) Blanc · Noir
RFP / PVC / ALU / BOIS Grille hygroréglable 37 dB(A) Blanc · Ivoire* · Ton bois marron · Noir	RFP / PVC / ALU / BOIS Grille à débit réglable manuellement Blanc · Ton bois marron · Noir

* Boîtier couleur de forme différente

LE PACK CONFORT

En option sur fenêtres PVC et RFP®, ouverture à la française

Intercalaire "Warm edge®"
Pour une meilleure isolation thermique, cet intercalaire de vitrage "Warm edge®" d'une matière synthétique crée une rupture de pont thermique entre les 2 vitrages. Pour plus de raffinement, l'intercalaire de vitrage est de teinte noire.

Entrebailleur
Encore plus de confort avec ce système très pratique pour bloquer la fenêtre en position entrouverte et ainsi en profiter pour aérer.

Verrou bas
Une grande simplicité et facilité d'utilisation avec ce verrou à levier (positionné en partie basse pour les fenêtres).

SEUIL ALUMINIUM

Seuil Aluminium de 20 mm (accès handicapé) avec rupture de pont thermique pour une isolation parfaite.

UNE ALTERNATIVE À LA SERRURE

La poignée de tirage, associée au schnaepper, permet une fermeture ou une ouverture de l'extérieur (sans condamnation).

Poignée de tirage tout hauteur disponible en ALU et RFP®.

LE PACK SÉCURITÉ

En option sur Fenêtres PVC et RFP®

Système anti dégondage
Chaque vantail est équipé d'un système antidégondage, fixé en partie haute de la fenêtre entre les ouvrants et dormants, empêchant le soulèvement du vantail quand la fenêtre est fermée ainsi qu'un bloqueur métallique fixé en partie basse.

Partie haute Partie basse

Ferrure à renvoi d'angle
En plus des galets et gâches présents sur le montant vertical de la fenêtre standard, la fermeture est assurée par un galet champignon et une gâche en acier traité fixés sur la partie horizontale basse. Les formes du galet champignon et de la gâche leur permettent de faire obstacle aux tentatives de décrochement (ou dégondage) du vantail par soulèvement et aux tentatives d'ouverture par poussée.

Verrou bidirectionnel
Il est équipé de 2 points de fermeture, en bas et en haut du vantail secondaire des fenêtres et portes-fenêtres.

LES POIGNÉES À VERROUILLAGE INTÉGRÉ SÉCUSTIK®

En standard sur tous les fenêtres

Lorsque vous tournez la poignée, les goupilles de sécurité **1** montées sur ressort s'engagent dans des gorges **2** spécialement prévues pour les bloquer. Ce bloquage est matérialisé par un cliquetis significatif qui indique le passage d'un cran à l'autre **3**.

Lors d'une tentative d'effraction, les goupilles **1** sont repoussées dans les gorges **2**. Dans cette position, elles empêchent efficacement la rotation de la poignée de fenêtre à partir de l'extérieur. La poignée se verrouille et déjoue la tentative d'effraction.

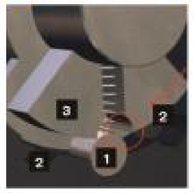

FORMES ET STYLES D'OUVERTURE

Personnalisez formes et styles d'ouverture !

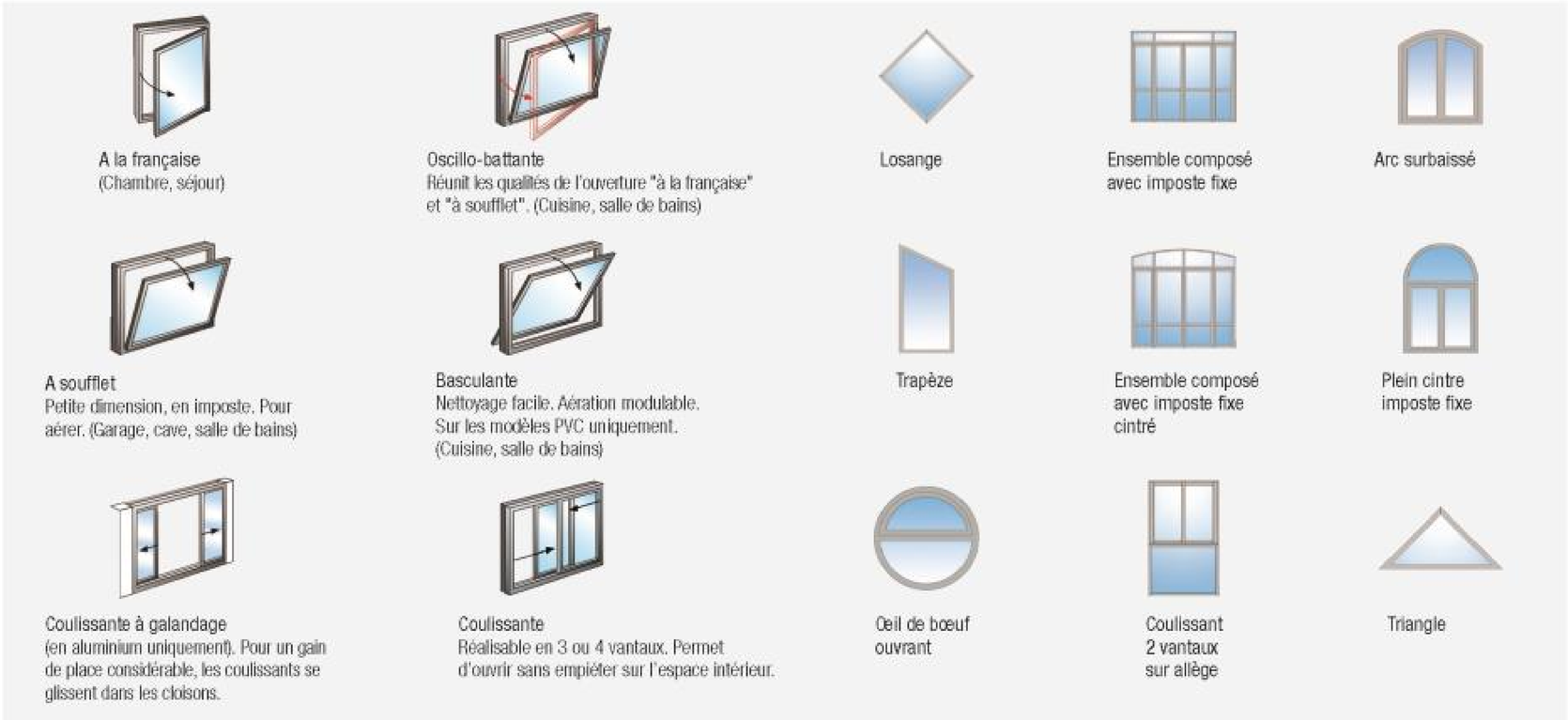

Ouverture en oscillant-battant

Cette fenêtre dite oscillo-battante peut s'ouvrir de manière traditionnelle « à la Française », elle permet également une ouverture de type « soufflet » d'un vantail. Une solution idéale pour l'aération de votre cuisine, salle de bain ou chambre.

Option : Possibilité d'un ferrage symétrique (paumelles du battant sans OB identiques à celle du battant OB)

Fenêtre oscillo-battante Emotion 2 design contemporain

1 Compas oscillo-battant règlable (inox en option)

2 Paumelles (inox en option)

3 Pivot du bas axe inox côté oscillo-battant

4 Couvre joint mouluré pour une finition soignée

Les paumelles sont différentes côté battant oscillo-battant et côté battant ouverture classique. Pensez au ferrage symétrique pour une fenêtre homogène sur les 2 vantaux avec les mêmes paumelles des 2 côtés.

Le froid et des personnes mal intentionnées profitent d'une porte d'entrée vétuste. En changer, c'est vous assurer confort thermique et la sécurité d'une meilleure résistance aux effractions. Un investissement durable et rentable !

Depuis l'extérieur ou à l'intérieur, la nouvelle porte redessine l'entrée de la maison !

Ce nouveau design, modernise tout !

Modélisez votre projet grâce à notre configurateur en ligne sur **artetfenetres.com**

Demandez le catalogue portes à votre spécialiste **Art & Fenêtres.**

Classique

Neo Classique	**MONALU**	74&75
Classique	**PVC - MONALU**	76&77
Créative Classique	**PVC - RFP® ALU - BOIS**	78&79

Mon projet PORTES

Contemporain

Cadre Noir	**MONALU**	80&81
Contemporaine	**PVC - MONALU**	82&83
Créative Contemporaine	**PVC - RFP® ALU - BOIS**	84&85

Dossier technique 86&93

DIVA VITRÉE MONALU GRIS ANTHRACITE RAL 7016
AVEC BARRE DE TIRAGE HORIZONTALE,
GRILLE ÉCAILLE MACARON, IMPOSTE ET FIXE LATÉRAL.

- Conseil -

Pour un design homogène, vous avez la possibilité de coordonner l'esthétique de votre imposte et fixe latéral avec celle de votre porte d'entrée avec grille.

Diva vitrée

Diva vitrée

Diva vitrée

Divine

UN CLASSIQUE REVISITÉ

Ces portes se distinguent par leurs moulures, leurs grilles et leurs accessoires (poignée et barre de tirage). Elles subliment les maisons contemporaines aux codes classiques mais aussi les maisons plus traditionnelles.

DIVA VITRÉE MONALU GRIS ANTHRACITE RAL 7016 AVEC BARRE DE TIRAGE HORIZONTALE ET GRILLE POINTE DE DIAMANT.

- Design -

Des modèles de portes d'entrée qui s'intègrent avec harmonie aux configurations cintrées. Rapprochez-vous de votre conseiller Art & Fenêtres pour plus d'informations sur nos solutions de cintrage.

CHARME INTEMPOREL

Respectueuses des codes traditionnels et des moulures arrondies à grain d'orge, ces portes s'intègrent parfaitement dans les maisons classiques surtout lorsqu'elles se dotent d'une grille ou de petits bois et d'une barre de tirage.

SALINE VITRÉE MONALU
GRIS BASALTE RAL 7012 AVEC
GRILLE POINTE DE DIAMANT.

Saline

Calabre

Castille

Galice

- Tendance -

Du design industriel des portes Indus au style champêtre des portes fermières et à l'aspect authentique des portes Tiers, les portes Créatives Classiques s'intègrent à tous les univers.

INDUS 1 ALU
NOIR PROFOND RAL 9005
ET FENÊTRES ÉMOTION 2.

Classique

PVC
•
RFP®
•
ALU
•
BOIS

ARCHI-PERSONNALISABLE

Composez votre porte classique avec panneaux de soubassements et vitrage en partie haute puis personnalisez à votre goût avec l'assemblage de meneaux et traverses. Ces modèles permettent de reproduire le caractère authentique des portes anciennes et de répondre à toutes les attentes de rénovation ou de sur-mesure.

Tiers 1

Indus 1

Fermière

Classique 3
Grille Elsa

- Design -

L'élégance du panneau est mise en valeur par le contraste avec le cadre dormant dans sa livrée noire originale et exclusive, en harmonie avec les poignées et les inserts de matière. Retrouvez le nuancier pages 90-91.

Paule Guérin - Designeuse

Pour la collection «Cadre Noir», j'ai suivi deux mots d'ordre, élégance et qualité. J'ai souhaité mettre en valeur les matières et les détails de finitions. Véritable signature des savoir-faire de l'entreprise, ils se suffisent à eux-mêmes. L'aluminium, la laque poudrée et ses textures raffinées donnent envie de caresser les surfaces. Pour faire vivre les coloris, j'ai eu l'idée du dormant noir qui encadre la porte comme une oeuvre abstraite. Chaque modèle laisse ainsi s'exprimer la matière avec des lignes sobres et des proportions élégantes. La pierre, le cuir, les bordures argent enrichissent le dialogue des matériaux à l'échelle de la porte, appellent le toucher et font écho à l'architecture. Ce sont des portes «signature».

Luma A Circle

Art Deco B

ADN

Lune

ASSOCIATION DE MATIÈRES

SAMOURAÏ B MONALU GRIS ANTHRACITE RAL 7016 AVEC INSERT ARDOISE.

BPINTA MONALU NOIR PROFOND
RAL 9005.

FAITES BOUGER LES LIGNES

Des portes qui s'intègrent sur tout type d'habitat. Certaines sont pleines et se marient très bien avec une barre de tirage, d'autres amènent de la luminosité grâce à leurs vitrages carrés ou rectangulaires. À personnaliser avec les inserts inox.

- Confort -

Équipez votre porte d'entrée d'une barre de tirage pour une meilleure prise en main à l'utilisation. Dotée d'un design contemporain, elle s'intégrera parfaitement à votre porte. Retrouvez les accessoires pages 92-93.

Latitude

Spokane

Ottawa

Alizée

LONGITUDE 3 CREATIVE ALU BLANC SATINÉ 9210.

IOTLITE CREATIVE ALU BLANC SATINÉ 9210.

COMPOSITION MAISON

PVC
•
RFP®
•
ALU
•
BOIS

Des portes à composer soi-même en choisissant chaque remplissage parmi les vitrages ou panneaux isolants. Un large choix de remplissages pleins ou vitrés est à votre disposition pour composer votre porte selon vos envies.
Rapprochez-vous de votre Expert Art & Fenêtres qui vous accompagnera dans votre projet.

- Tendance -

Style Scandinave, Pop, Modern Chic, inspirez-vous des tendances contemporaines pour composer votre porte Créative Contemporaine.

Longitude 4

Graphik 3

Nacre

Performances et esthétisme

–

FICHES TECHNIQUES

PVC 60 MM - L'ATOUT PRIX/ISOLATION

PAGES 76 À 79 ET 82 À 85

Longévité
La rigidité du cadre ouvrant en PVC de section de 118 mm avec renfort acier de 2 mm assure une bonne tenue et un bon fonctionnement au fil du temps.

Confort
Seuil plat de 20 mm (à rupture de pont thermique) évitant de se prendre les pieds dans le seuil de la porte et permettant un passage facile d'objets roulants (poussette, caddie et autre chariot).

Sécurité
- Crémone à relever 5 points équipée de galets et crochets basculants (autres crémones possible)
- Serrure équipée d'un cylindre de sécurité débrayable et de 5 clés

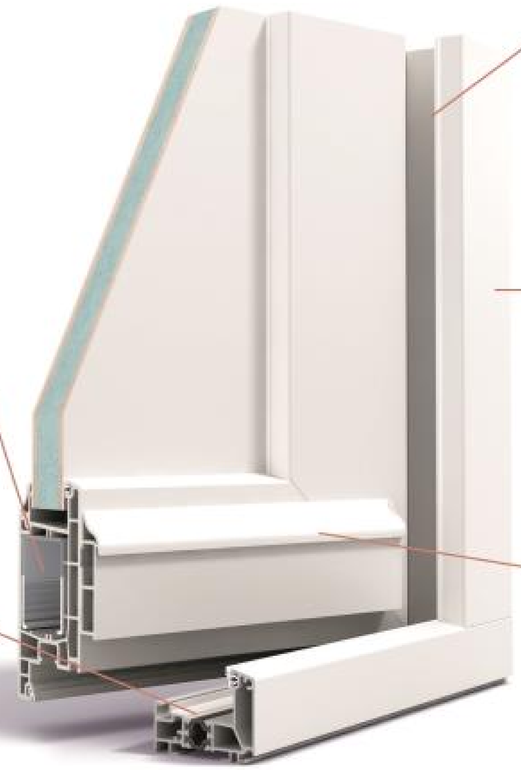

Étanchéité
2 joints d'étanchéité pour éviter les sensations d'infiltration d'air froid près de la porte.

Design
Dormant (de 60 mm) droit au design contemporain et épuré.

Solidité
La plinthe tubulaire protège des chocs.
Cette plinthe sert aussi de rejet d'eau pour que l'eau s'écoule devant la porte.

Vue extérieure

Confort
3 paumelles vissées dans les renforts (réglables en 3 dimensions) pour un fonctionnement parfait de votre porte et donc un confort d'ouverture.

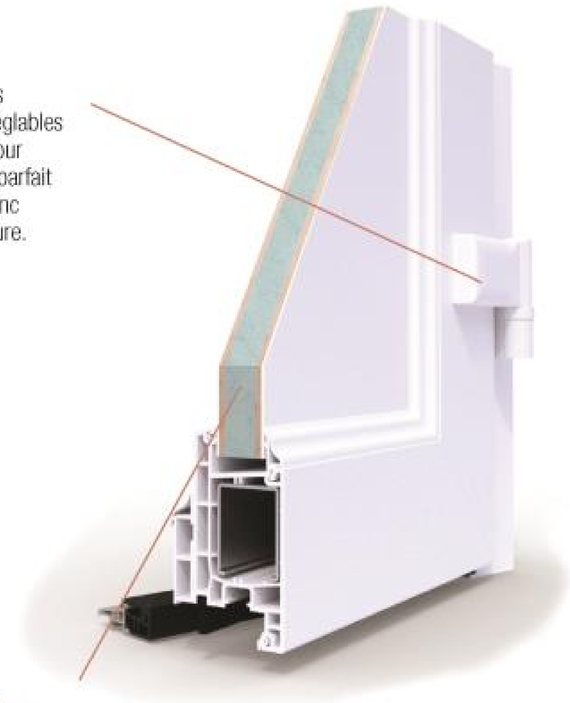

Isolation
- Porte à panneau : panneau d'une épaisseur de 32 mm avec âme isolante.
- Créative PVC : Vitrage à isolation thermique renforcée avec Gaz ou panneau d'une épaisseur de 28 mm avec âme isolante pour préserver la température de votre logement (été comme hiver).

Vue intérieure

PVC 70 MM - LES ASPECTS BOIS ET LE PVC EN COULEUR

PAGES 76 À 79 ET 82 À 85

Étanchéité
2 joints d'étanchéité pour éviter les sensations d'infiltration d'air froid près de la porte.

Confort
Seuil de 36 mm ou seuil plat de 20 mm (à rupture de pont thermique).

Design
Dormant (de 70 mm) droit au design contemporain et épuré.

Solidité
La plinthe tubulaire protège des chocs.
Cette plinthe sert aussi de rejet d'eau pour que l'eau s'écoule devant la porte.

Longévité
La rigidité du cadre ouvrant en PVC de section de 118 mm avec renfort acier de 2 mm assure une bonne tenue et un bon fonctionnement au fil du temps.

Vue extérieure

Confort
3 paumelles vissées dans les renforts (réglables en 3 dimensions) pour un fonctionnement parfait de votre porte et donc un confort d'ouverture.

Isolation
- Porte à panneau : panneau d'une épaisseur de 32 mm avec âme isolante.
- Créative PVC : Vitrage à isolation thermique renforcée avec Gaz ou panneau d'une épaisseur de 28 mm avec âme isolante pour préserver la température de votre logement (été comme hiver).

Sécurité
- Crémone à relever 5 points équipée de galets et crochets basculants (autres crémones possible).
- Serrure équipée d'un cylindre de sécurité débrayable et de 5 clés.

Vue intérieure

RFP® 70 MM - LE MATÉRIAU LE PLUS INNOVANT DU MOMENT

PAGES 78-79 ET 84-85

Longévité
La rigidité des cadres (ouvrant et dormant) en RAU FIFRO® assure une bonne tenue et un bon fonctionnement au fil du temps.

Solidité
La plinthe tubulaire protège des chocs.
Cette plinthe sert aussi de rejet d'eau pour que l'eau s'écoule devant la porte.

Étanchéité
Le joint brosse crée une barrière au début du seuil pour éviter d'éventuelles infiltrations d'eau au sol.

Étanchéité
3 joints d'étanchéité pour éviter les sensations d'infiltration d'air froid près de la porte.

Design
Dormant (de 70 mm) droit au design contemporain et épuré.

Confort
Seuil plat de 20 mm (à rupture de pont thermique) évitant de se prendre les pieds dans le seuil de la porte et permettant un passage facile d'objets roulants (poussette, caddie et autre chariot).

Vue extérieure

Confort
2 fiches vissées grandes dimensions (réglables en 3 dimensions) pour un fonctionnement parfait de votre porte et donc un confort d'ouverture.

Isolation
Vitrage à isolation thermique renforcée avec Gaz ou panneau d'une épaisseur de 28mm avec âme isolante pour préserver la température de votre logement (été comme hiver).

Sécurité
- Crémone à relever 5 points équipée de galets et crochets basculants. (autres crémones possible)
- Serrure équipée d'un cylindre de sécurité débrayable et de 5 clés.

Vue intérieure

MONALU

PAGES 78-79 ET 84-85

UN CONCEPT ET DES DESIGNS EXCLUSIFS

Étanchéité
3 joints d'étanchéité pour éviter les sensations d'infiltration d'air froid près de la porte et protéger la quincaillerie dans une chambre sèche.

Longévité
Conception du panneau pour éviter les déformations liées aux changements brusques de températures.

Acoustique
Les 3 joints permettent d'absorber le son à la fermeture de la porte.

Isolation
Panneau isolant d'une épaisseur de 80 mm pour préserver la température de votre logement (été comme hiver).

Design
Dormant (de 70mm) droit quasi affleurant au design contemporain et épuré.

Solidité
La plinthe tubulaire protège des chocs.
Cette plinthe sert aussi de rejet d'eau pour que l'eau s'écoule devant la porte.

Longévité
La rigidité du cadre ouvrant en chêne de France (lamellé collé 3 plis) assure une bonne tenue et un bon fonctionnement au fil du temps.

Étanchéité
Le joint brosse crée une barrière au début du seuil pour éviter d'éventuelles infiltrations d'eau au sol.

Sécurité
- Crémone automatique 5 points équipée de 2 crochets (autres crémones possible).
- Serrure équipée d'un cylindre de sécurité débrayable et de 5 clés.

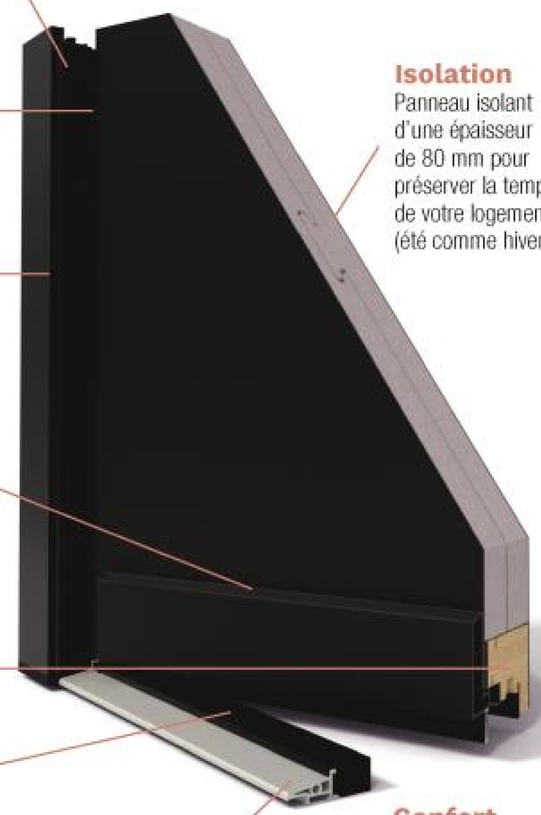

Confort
Seuil plat de 20 mm (à rupture de pont themique) évitant de se prendre les pieds dans le seuil de la porte et permettant un passage facile d'objets roulants (poussette, caddie et autre chariot).

Confort
4 fiches brochées avec platine de renfort (réglables en 3 dimensions) pour un fonctionnement parfait de la porte et donc un confort d'ouverture.

Vue extérieure

CRÉATIVE ALU

PAGES 78-79 ET 84-85

DES FAISABILITÉS INFINIES

Étanchéité
2 joints d'étanchéité pour éviter les sensations d'infiltration d'air froid près de la porte.

Design
Dormant (de 70mm) et ouvrant moulurés pour la gamme Créative Classique et droits pour la gamme Créative Contemporaine et la ligne Classique Indus.

Sécurité
- Crémone à relever 5 points équipée de pênes sortants et basculants (autres crémones possible).
- Serrure équipée d'un cylindre de sécurité débrayable et de 5 clés.

Longévité
La rigidité du cadre ouvrant en Aluminium de section de 82 mm assure une bonne tenue et un bon fonctionnement au fil du temps.

Solidité
La plinthe tubulaire protège des chocs. Cette plinthe sert aussi de rejet d'eau pour que l'eau s'écoule devant la porte.

Confort
4 fiches brochées avec platine de renfort (réglables en 3 dimensions) pour un fonctionnement parfait de la porte et donc un confort d'ouverture.

Étanchéité
Le joint brosse crée une barrière au début du seuil pour éviter d'éventuelles infiltrations d'eau au sol.

Vue extérieure

BOIS

PAGES 78-79 ET 84-85

L'ATOUT TRADITION

Étanchéité
3 joints d'étanchéité pour éviter les sensations d'infiltration d'air froid près de la porte.

Acoustique
Les 3 joints sont tubulaires, ce qui permet d'absorber le son à la fermeture de la porte.

Longévité
La rigidité du cadre ouvrant en Chêne de France (lamellé collé 3 plis) de section de 108,5 mm assure une bonne tenue et un bon fonctionnement au fil du temps.

Confort
Seuil plat de 20 mm (à rupture de pont themique) évitant de se prendre les pieds dans le seuil de la porte et permettant un passage facile d'objets roulants (poussette, caddie et autre chariot).

Vue extérieure

Sécurité
- Crémone automatique 5 points équipée de 2 crochets (autres crémones possible)
- Serrure équipée d'un cylindre de sécurité débrayable et de 5 clés

Isolation
Vitrage à isolation thermique renforcée avec Gaz ou panneau bois d'une épaisseur de 28 mm avec âme isolante pour préserver la température de votre logement (été comme hiver).

Confort
4 fiches brochées (réglables en 3 dimensions) pour un fonctionnement parfait de la porte et donc un confort d'ouverture.

Étanchéité
Le joint brosse crée une barrière au début du seuil pour éviter d'éventuelles infiltrations d'eau au sol.

Vue intérieure

Personnalisation de vos portes

–

NUANCIERS

ALU - PVC - RFP® - BOIS

Autres coloris possibles sur demande.
Teintes non contractuelles, les techniques d'impression ne permettent pas de restituer fidèlement les couleurs.

Couleurs métalliques

- Gris métal* 0100
- Rouille* 2525
- Or* 0024
- Cuivre*
- Bronze* 9837

* Non disponible sur les portes à panneaux

PORTES ALU

36 teintes au choix (bi-coloration blanc intérieur)

Classiques

- Blanc satiné 9210 à 50 %
- Brun sépia RAL 8014 FT
- Gris anthracite RAL 7016 FT
- Gris sablé 2900
- Noir sablé 2100

Préconisations

- Vert blanc RAL 6019 FT
- Vert pâle RAL 6021 FT
- Vert mousse RAL 6005 FT
- Vert sapin RAL 6009 FT
- Vert sablé 2500
- Bleu pastel RAL 5024 FT
- Bleu gentiane RAL 5010 FT
- Bleu saphir RAL 5003 FT
- Bleu pigeon RAL 5014 FT
- Bleu sablé 2700
- Beige clair RAL 1013 FT
- Ivoire clair RAL 1015 FT
- Brun argile RAL 8003 FT
- Rouge pourpre RAL 3004 FT
- Brun mat RAL 1247 FT

Contemporaines

- Gris clair RAL 7035 FT
- Gris soie RAL 7044 FT
- Gris telegris RAL 7047 FT
- Gris beige RAL 7006 FT
- Brun gris RAL 8019 FT
- Gris bistre sablé 2800
- Gris argent RAL 7001 FT
- Gris basalte RAL 7012 FT
- Noir profond RAL 9005 FT
- Gris quartz RAL 7039 FT
- Canon

FT = Fine Texture

PORTES PVC

Les teintés dans la masse

- Blanc RAL 9210
- Blanc perlé RAL 1013
- Gris Telegris RAL 7047

Les plaxés aspect bois

Sur les Créatives et portes à panneau Classiques

Extérieur	Chêne doré	Chêne doré	Acajou	Noyer
Intérieur	Chêne doré	Blanc	Blanc	Blanc
Extérieur	Chêne naturel	Chêne naturel	Blanc	Blanc
Intérieur	Chêne naturel	Blanc	Chêne naturel	Blanc texturé

Les plaxés couleur

Sur les Créatives

Extérieur	Gris anthracite RAL 7016	Gris anthracite RAL 7016	Gris basalte RAL 7012	Gris argent veiné	Rouge foncé veiné	Bleu acier veiné	Noir Mat RAL 9005
Intérieur	Gris anthracite RAL 7016	Blanc	Blanc	Blanc	Blanc	Blanc	Blanc

PORTES RFP®

Les plaxés couleur

Sur les Créatives

Extérieur	Blanc RAL 9210	Gris argent RAL 7001	Gris quartz RAL 7039	Gris basalte RAL 7012	Gris anthracite RAL 7016	Noir sablé	Chêne mat
Intérieur	Blanc RAL 9210	Gris argent RAL 7001	Gris quartz RAL 7039	Gris basalte RAL 7012	Gris* anthracite RAL 7016	Noir sablé	Chêne mat
Extérieur		Gris argent RAL 7001	Gris quartz RAL 7039	Gris basalte RAL 7012	Gris anthracite RAL 7016	Noir sablé	Chêne mat
Intérieur		Blanc	Blanc	Blanc	Blanc	Blanc	Blanc

PORTES BOIS

Coloris standards lasures

- Chêne lasuré doré naturel
- Blanc RAL 9210
- Gris telegris RAL 7047
- Blanc perlé RAL 1013
- Beige RAL 1015
- Bleu pigeon RAL 5014
- Bleu pastel RAL 5024
- Vert pâle RAL 6021
- Gris argent RAL 7001
- Gris soie RAL 7044
- Gris clair RAL 7035

250 lasures opaques disponibles

Personnalisation de vos portes

–

VITRAGES ET OPTIONS ACCESSOIRES

VITRAGES ET OPTIONS

Les vitrages

En standard

Dépoli

Delta mat

Disponible sur l'intégralité de nos modèles.

Autres vitrages possibles sur demande

Les petits bois centrés

Disponible sur l'intégralité de nos modèles

Petit bois 26 mm

Petit bois aspect plomb

Les petits bois excentrés

Disponible sur les modèles Classiques vitrage rectangulaire

Petit bois 26 mm

Petit bois aspect plomb

Les grilles

Pointe de diamant

Ecaille

Ecaille macaron

Poignées

DISPONIBLES SUR LES MODÈLES PVC, BOIS ET CRÉATIVES ALU

Rive Bloc aspect inox

Rive Bloc blanche

DISPONIBLES SUR LES MODÈLES ET CRÉATIVES ALU

Horus aspect inox

Horus blanche

Horus noire

DISPONIBLES SUR LES MODÈLES PVC, BOIS ET CRÉATIVES ALU

Melbourne aspect inox

Génova/Osiris

Fold au choix rosace ronde ou carrée aspect inox ou noir

DISPONIBLES SUR LES MODÈLES MONALU

Standard sur gamme Classique

Standard sur gamme Contemporaine

Standard sur gamme Cadre noir

Holly aspect inox (long col)

Havana cuir marin noir surpiqué

Chop aspect inox

Viva aspect inox

Zeppelin aspect inox

Systèmes domotiques

DISPONIBLE SUR PORTES EQUIPÉES DE POIGNÉES AVEC ROSACE

Serrure connectée Nuki

Serrure connectée Door Keeper Somfy

DISPONIBLES SUR L'INTÉGRALITÉ DE NOS MODÈLES

Bâtons horizontaux

Rond aspect inox

Arête/L aspect inox

Pommeaux

Quadro aspect inox

Drop aspect inox

Heurtoirs

Fontaine aspect inox

Anneau aspect inox

Boîtes aux lettres

Boîte aux lettres aspect inox ou noir.existe aussi en blanc pour les modèles PVC.

Bâtons verticaux

Cintré rond ou carré noir ou aspect inox (H 650 mm)

Cintré rond ou carré noir ou aspect inox (H 1200 mm)

Droit rond ou carré noir ou aspect inox (H 1200 mm)

Droit rond ou carré noir ou aspect inox (H 1650 mm)

Judas et bouton moleté

Bouton moleté

Maintenant je peux moduler la luminosité avec les persiennes ! Doser la lumière comme on le veut au fil de la journée, c'est un vrai luxe...

Les volets sont particulièrement soumis aux intempéries. La pluie, le vent, la lumière, ils sont mis à rude épreuve avec le temps. Remplacer vos volets embellit la façade de votre maison et assure une étanchéité parfaite de vos huisseries.

Modélisez votre projet grâce à notre configurateur en ligne sur **artetfenetres.com**

Demandez le catalogue volets à votre spécialiste **Art & Fenêtres.**

Mon projet VOLETS

Classique

Classique	**PVC - ALU**	96&99
Personnalisable	**PVC - ALU**	100&101
Épuré	**ALU**	102&103

Contemporain

Personnalisable	**ALU**	100&101
Épuré	**ALU**	102&103

Dossier technique 104&111

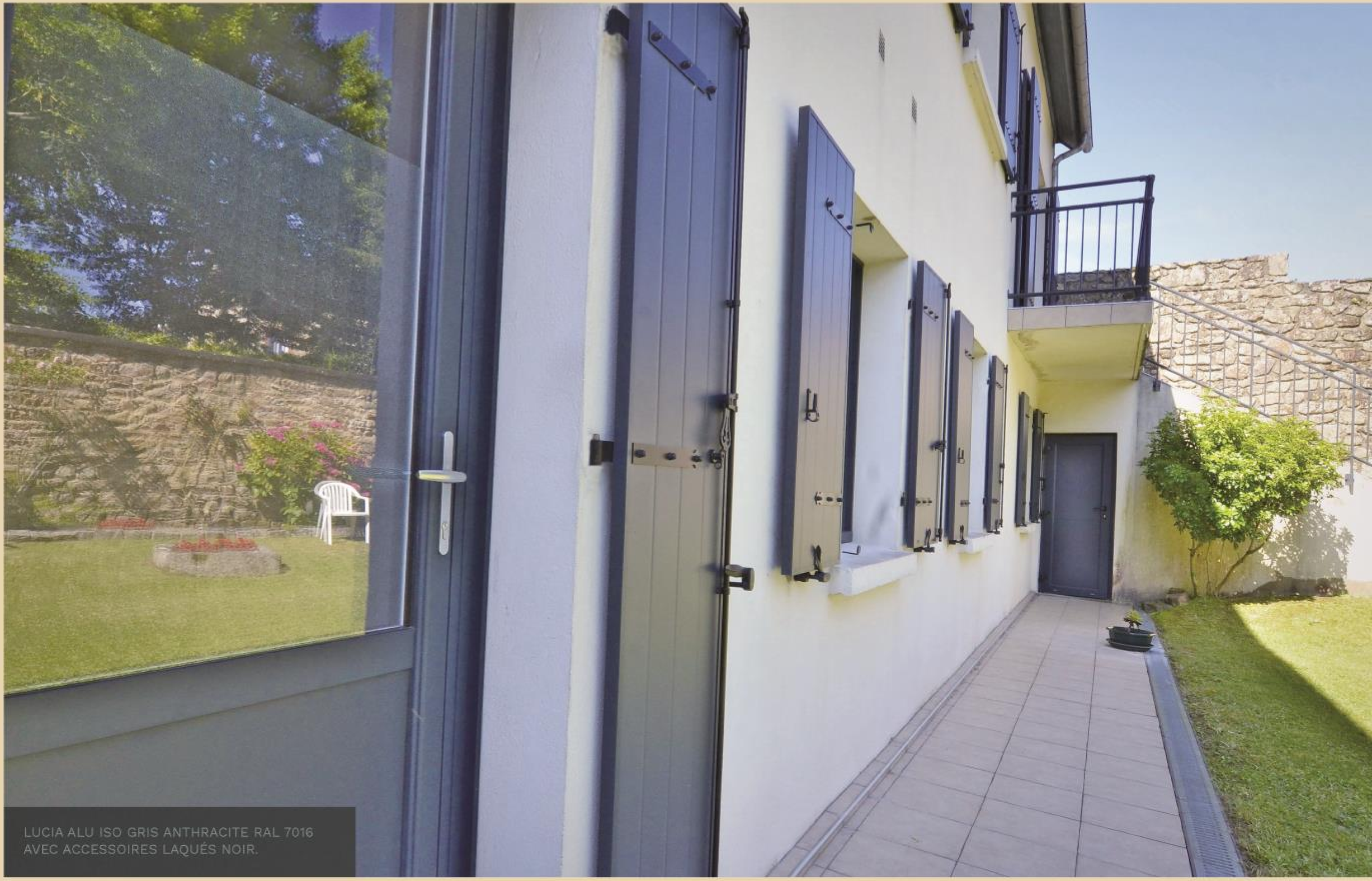

LUCIA ALU ISO GRIS ANTHRACITE RAL 7016
AVEC ACCESSOIRES LAQUÉS NOIR.

L'ÂME AUTHENTIQUE

PVC
•
ALU

Ces volets à lames verticales ou horizontales subliment avec charme les façades de maisons aux styles architecturaux traditionnels. Leurs pentures et contre pentures festonnées ornent les volets en leur donnant le même aspect ouverts comme fermés.
Pour composer le volet de toutes vos envies, Art & Fenêtres vous offre un large choix d'accessoires au design classique et plus de 1200 coloris laqués.

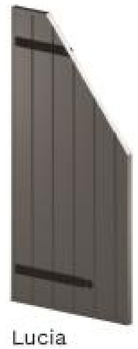

Lucia

Lucie

- Design -

En forme de cintre ou d'arc surbaissé, les volets peuvent s'adapter aux spécificités architecturales de votre maison.

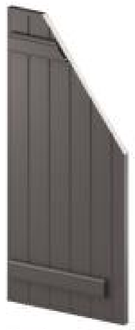

Katia

Anna

Katie

Annie

INDÉMODABLES, INCONTOURNABLES

Équipés de contre pentures, barres ou écharpes ces volets disponibles en ALU et en PVC offrent d'excellentes performances thermiques tout en s'intégrant avec harmonie à la façade de votre maison.

- Confort -

L'entretien de vos volets bois vous rebute ? Laissez-vous séduire par les finitions plaxées aspect bois des volets en PVC et aluminium. Retrouvez le nuancier page 108.

KATIA ALU ISO BLEU LOINTAIN RAL 5023
AVEC ACCESSOIRES LAQUÉS BLANC.

NATHALIE PVC CADRE BLANC CINTRÉ AVEC LAMES VERTICALES ET LAMES PERSIENNES AJOURÉES.

Classique
Contemporain

PVC
•
ALU

VOTRE STYLE PERCÉ À JOUR

Lames persiennes ajourées ou non ajourées, lames verticales ou horizontales, motifs usinés ou tôles perforées, composez vos volets selon vos envies pour apporter une touche classique ou contemporaine à votre maison..

- Conseil -

Pour une finition soignée et une meilleure occultation, préférez l'installation d'un précadre. Conçu pour la rénovation, il s'utilise avec des volets PVC et aluminium. Retrouvez-le page 118.

L'ÂME DESIGN

Ces volets à lames horizontales de 200 mm assemblées avec finesse s'intègrent avec beaucoup de charme aux façades de maisons traditionnelles et contemporaines.

- Design -

Pour un aspect plus contemporain, équipez le volet Cecilia d'un jonc de 10 mm avec possibilité de bi-coloration.

CECILIA ALU EPURE
GRIS ANTHRACITE RAL 7016
AVEC ACCESSOIRES CLASSIQUES.

PENTURES INVISIBLES POUR UN RENDU
ENCORE PLUS SOBRE VOLETS FERMÉS.

Performances et esthétisme

–

FICHES TECHNIQUES

PVC 28 MM - LUCIE•KATIE•ANNIE

PAGES 96 À 99

Isolation
Lames PVC tricellulaires de 28 mm d'épaisseur pour une plus grande isolation thermique.

Esthétique
Lames avec pas de 60 mm au design classique. Disponibles en blanc, beige clair ou plaxé aspect bois Chêne doré.

Rigidité
Structure à U périphérique PVC assemblé en coupe d'onglets.

Esthétique
Contre pentures noires, blanches ou assorties à la couleur du volet. Autres variantes avec barres ou barres et écharpes.

ALU ISO - LUCIA•KATIA•ANNA

PAGES 96 À 99

Rigidité
Structure à U périphérique ALU assemblé en coupe d'onglets.

Esthétique
Contre pentures noires, blanches ou assorties à la couleur du volet. Autres variantes avec barres ou barres et écharpes.

Rigidité
Tôle aluminium de 0,8 mm et structure en nid d'abeille pour absorber la dilation de l'aluminium sous de fortes chaleurs.

Isolation
Âme isolante composée d'un isolant graphité de 16 mm et de deux structures nids d'abeille.

Esthétique
Panneau isolant profilé grain d'orge avec pas de 105 mm au design classique. Plus de 1 200 coloris laqués ou plaxés aspects bois disponibles.

ALU EPURE - CECILIA

PAGES 102-103

Esthétique
Structure intégrée
dans le volet,
pas de vissage
ou de perçage visible
sur les flans des volets.

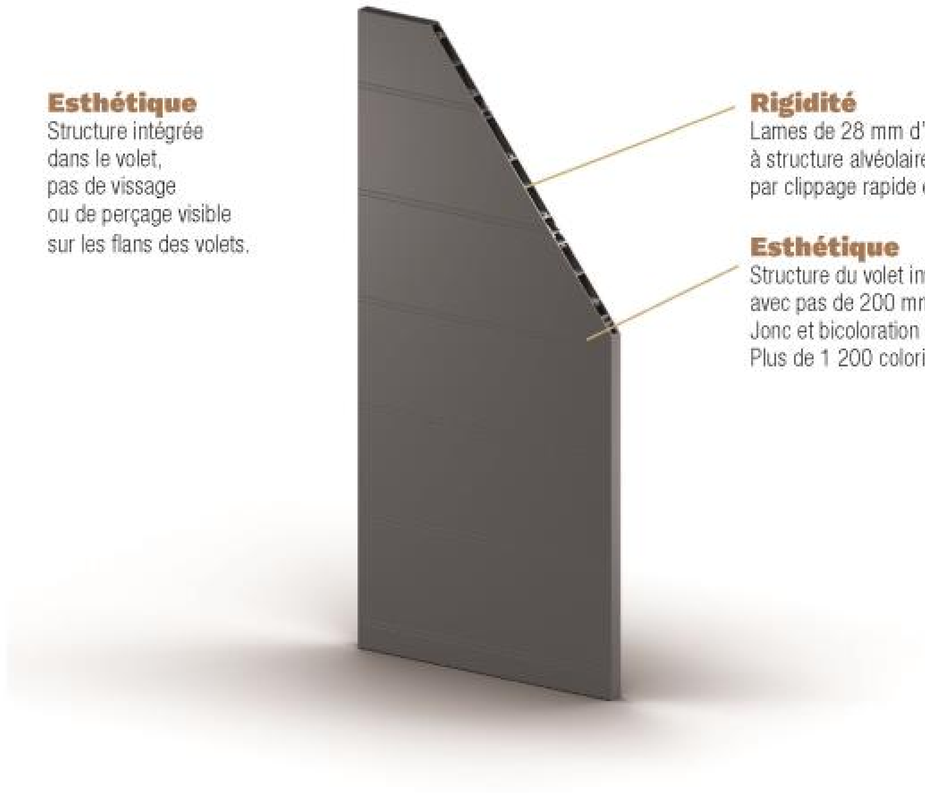

Rigidité
Lames de 28 mm d'épaisseur
à structure alvéolaire assemblées
par clippage rapide et vissage structurel.

Esthétique
Structure du volet invisible et lames horizontales
avec pas de 200 mm au design contemporain.
Jonc et bicoloration disponibles en option.
Plus de 1 200 coloris laqués disponibles.

Pas de 200 mm

Pas de 200 mm
avec jonc

ALU CADRE - NATALIA

PAGES 100-101

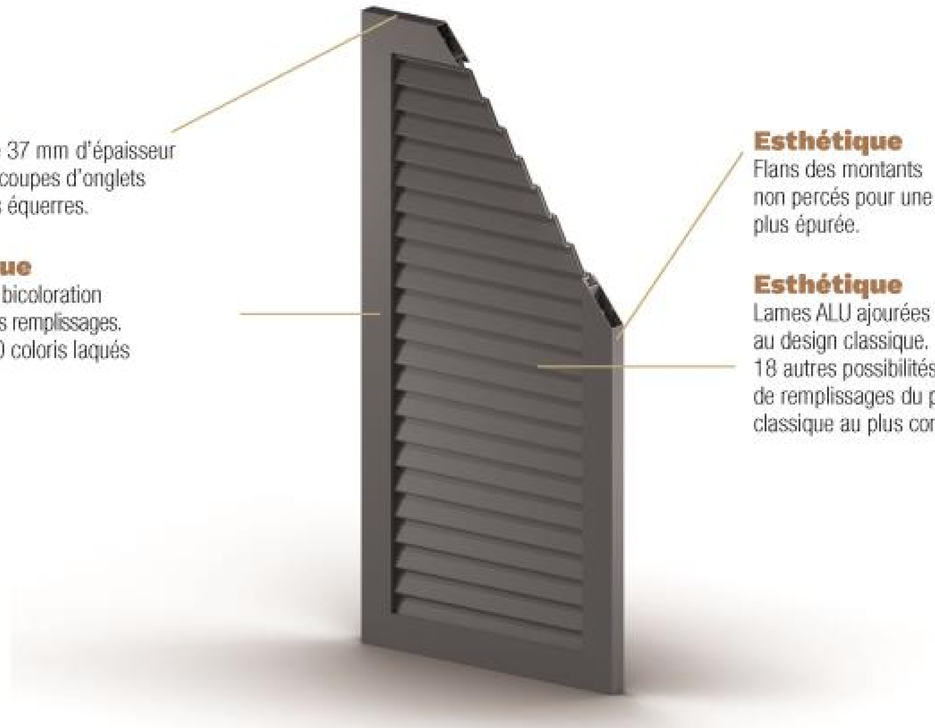

Rigidité
Cadre ALU de 37 mm d'épaisseur assemblé en coupes d'onglets par 4 doubles équerres.

Esthétique
Possibilité de bicoloration du cadre et des remplissages. Plus de 1 200 coloris laqués disponibles.

Esthétique
Flans des montants non percés pour une finition plus épurée.

Esthétique
Lames ALU ajourées au design classique. 18 autres possibilités de remplissages du plus classique au plus contemporain.

Lames persiennes

Ajourées

Panneau isolant persienné

Non ajourées

Orientables

Lames verticales

Pas de 57,5 mm

Pas de 80 mm

Panneau isolant pas de 85 mm

Lames horizontales

Pas de 57,5 mm

Pas de 200 mm

Pas de 80 mm

Pas de 200 mm avec jonc

Panneau isolant pas de 85mm

Tôles et motifs

Pleine

Cœur

Étoile

Trèfle

Hermine

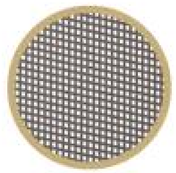
Carrés

Ronds

PVC CADRE - NATHALIE

PAGES 100-101

Rigidité
Cadre PVC de 36 mm d'épaisseur
assemblé en coupe d'onglets par soudage.
Renforts multi chambres soudés
pour une plus grande tenue du cadre.

Esthétique
Lames PVC ajourées au design classique.
3 autres possibilités de remplissages classiques.

Lames persiennes

Ajourées

Non ajourées

Lames verticales

Pas
de 50 mm

Lames horizontales

Pas
de 50 mm

Personnalisation de vos volets

–

NUANCIERS

ALU - PVC

Autres coloris possibles sur demande.
Teintes non contractuelles, les techniques d'impression ne permettent pas de restituer fidèlement les couleurs.

ACCESSOIRES

VOLETS PVC

Blanc	Beige clair	Chêne doré plaxé*

* en PVC 28 mm

VOLETS ALU

38 teintes au choix

Les coloris plaxés aspect bois en ALU ISO

Classiques

Gris veiné plaxé	Chêne doré plaxé	Chêne naturel plaxé

Les coloris laqués (laquage garanti 10 ans)

Préconisations

Vert blanc RAL 6019 FT	Vert pâle RAL 6021 FT	Vert mousse RAL 6005 FT	Vert sapin RAL 6009 FT	Vert sablé 2500	
Bleu pigeon RAL 5014 FT	Bleu pastel RAL 5024 FT	Bleu gentiane RAL 5010 FT	Bleu saphir RAL 5003 FT	Bleu sablé 2700	Beige clair RAL 1013 FT
Ivoire clair RAL 1015 FT	Brun argile RAL 8003 FT	Brun sépia RAL 8014 FT	Brun mat RAL 1247 FT	Rouge pourpre RAL 3004 FT	Blanc satiné 9210
Gris métal 0100	Gris clair RAL 7035 FT	Gris soie RAL 7044 FT	Gris telegris RAL 7047 FT	Gris beige RAL 7006 FT	Gris argent RAL 7001 FT

Contemporaines

Gris basalte RAL 7012 FT	Gris quartz RAL 7039	Gris anthracite RAL 7016 FT	Brun gris RAL 8019 FT	Noir profond RAL 9005 FT	Noir sablé 2100
Or 0024	Bronze 9837	Rouille 2525	Gris bistre sablé 2800	Gris sablé 2900	Canon

FT = Fine Texture

Garantie 10 ans sur toutes les teintes de ce nuancier

CLASSIQUE | CONTEMPORAIN

Les pentures et contre pentures droites

ALU ISO, PVC 28 mm et ALU EPURE

Penture à bout festonné
Standard sur modèles Classiques et Épurés

Penture réglable à bout festonné

Penture à bout carré

Penture réglable à bout carré
Uniquement sur modèles Classiques

Contre penture à bout festonné

Contre penture à bout carré

Les pentures et contre pentures équerres

ALU CADRE, PVC CADRE, ALU EPURE

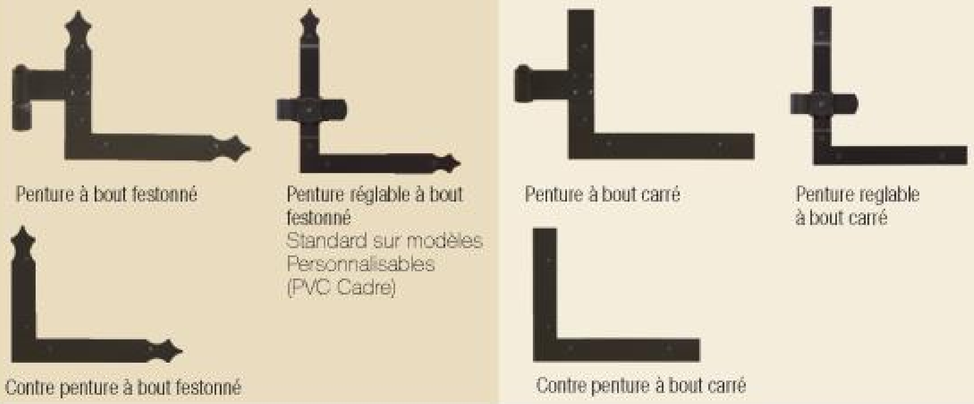

Penture à bout festonné

Penture réglable à bout festonné
Standard sur modèles Personnalisables (PVC Cadre)

Penture à bout carré

Penture reglable à bout carré

Contre penture à bout festonné

Contre penture à bout carré

Les pentures et contre pentures en T

ALU CADRE, ALU EPURE

Penture à bout festonné

Penture réglable à bout festonné
Standard sur modèles Personnalisables (ALU Cadre)

Contre penture à bout festonné

Penture à bout festonné

Penture réglable à bout carré

Contre penture à bout carré

Penture invisible.
Uniquement disponible sur modèles Épurés

CLASSIQUE | CONTEMPORAIN

Les espagnolettes

Standard sur gammes PVC

Standard sur gammes ALU

Crémone 2 points avec poignée

Contemporaine

Serrure crémone

Serrure carénée

Verrou SDO

Les arrêts

Comtois/ Marseillais Polyamide Standard

Comtois/ Marseillais Aluminium

Tête de bergère Polyamide

Tête de bergère Aluminium

Arrêt automatique

Arrêt STOP BOX

Commande déportée pour arrêt STOP BOX

Les fermetures

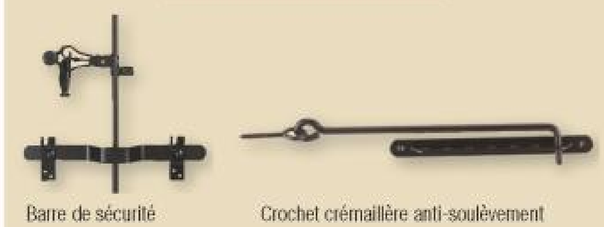

Barre de sécurité

Crochet crémaillère anti-soulèvement

Noirs, blancs ou de la couleur de vos volets, choisissez la couleur de vos accessoires.

CONFORT ET SÉCURITÉ

FORMES DES VOLETS
PRÉCADRE
OUVERTURE COULISSANTE
VOLETS ROULANTS
STORES INTÉGRÉS
STORES VÉNITIENS
PERSIENNES

FORMES DE VOLETS

Tous les modèles peuvent être cintrés (Natalia (Alu) et Nathalie (PVC) sur demande) et réalisés en 1 vantail, 2, 3 ou 4 vantaux.

1 vantail

2 vantaux

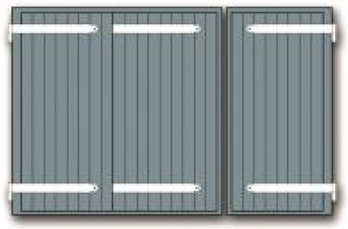

3 vantaux

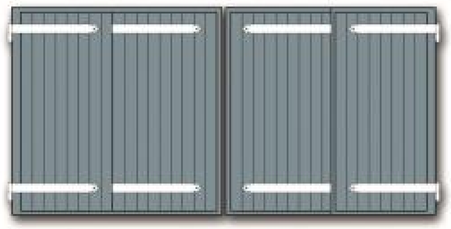

4 vantaux

PRÉCADRE

Finition soignée

Conçu pour la rénovation, le précadre permet d'obtenir une meilleure occultation et de dissimuler les traces des anciens gonds sans travaux de maçonnerie. Il s'utilise avec des volets PVC ou Alu et offre une réalisation soignée et personnalisée, avec un grand choix de coloris assortis au nuancier des volets aluminium.

Performances

Une fabrication robuste
Le précadre est réalisé en profilés d'aluminium, laqués à la couleur de votre choix, assemblés par de solides équerres. Les gonds en nœud filé (section 5 mm) sont fixés, par 4 rivets inoxydables, au niveau des zones renforcées du profilé de précadre pour une résistance optimale.

Une pose facilitée
Des vérins de pose permettent d'effectuer un bon calage du précadre malgré les irrégularités de la façade.

Esthétisme

Un recouvrement de 20 - 40 ou 60 mm
Il permet de masquer les irrégularités de la maçonnerie et les traces des anciens gonds.

Une bonne occultation
Feuillures et joints brosse pour une bonne occultation sur les 3 côtés du précadre. Joint en partie basse en option.

Personnalisez votre précadre à la couleur de votre choix).

1 Joint brosse - **2** Gond en nœud - **3** Recouvrement

OUVERTURE COULISSANTE

Performances

Une manoeuvre simplifiée vous évitant de vous pencher pour fermer vos volets. Parfaitement adaptée aux grandes configurations, l'ouverture coulissante permet notamment la pose de volets sous toiture.

Motorisation en option :
Une ouverture sans efforts grâce à la commande par interrupteur mural ou par télécommande.
Le bon fonctionnement de l'ouverture est assuré par un rail situé sous le volet.

Esthétisme

Une solution tendance qui accentue le design contemporain de vos volets et de ses lames horizontales. Pour une finition discrète et harmonieuse, le rail du coulissant est assorti à la couleur des volets.

VOLETS ROULANTS - STORES - PERSIENNES

Volets roulants

Coffre extérieur CRX

PVC À COFFRE EXTÉRIEUR

La discrétion assurée

Avec ses lignes arrondies, ce coffre très compact s'intègre sans se faire remarquer sous le linteau de la fenêtre PVC côté extérieur (exclusivement en rénovation).

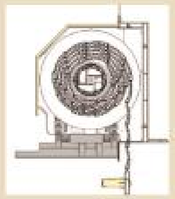
Coupe de coffre Simply

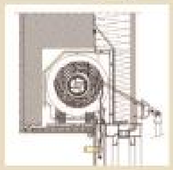
Coupe de coffre BBDL

Coffre intérieur S762

ALU/PVC À COFFRE INTÉRIEUR

Confort et esthétique

Pour permettre une intégration harmonieuse dans votre intérieur, ce coffre aux formes douces et galbées offre une finition qui permet de masquer un ancien dormant bois autour du coffre, sans habillage complémentaire.

Vue extérieure

Pour tous nos volets roulants incorporés, un système motorisé solaire est disponible, équipé d'un ou deux capteurs selon l'exposition

Systèmes de manœuvres fonctionnels

Manœuvres électriques
4 possibilités :
- Commande individuelle
- Commande groupée
- Commande horloge programmable
- Télécommande

1 Emetteur standard
2 Emetteur 1 canal
3 Emetteur 5 canaux
4 Timer Easy

Commandez vos volets par smartphone

Les lames

PVC

Lames en PVC à double paroi, disponibles en 37 mm
- Disponibles en blanc et beige
- Lames de 52 mm disponibles en blanc

Aluminium
- Lames en aluminium à double paroi, avec mousse de polyuréthane pour une meilleure isolation
- Plus rigides, pour occulter de très grandes baies vitrées, disponibles en 37 mm et 55 mm
- 29 coloris dont le ton aspect bois

Stores vénitiens

Intimité et décoration

Les stores intérieurs, une solution simple et efficace pour filtrer la lumière et les regards.

Stores vénitiens
- chainette de manœuvre discrète
- coffre encastré entre les parecloses
- 22 coloris de lames disponibles

Stores intégrés au vitrage
- lames disponibles uniquement en blanc

Persiennes

Idéal en rénovation

Occultation maximale et travaux minimums.
Les persiennes sont montées en usine sur votre menuiserie PVC et posées en même temps que la fenêtre.

Ça change tout !
On ne voit plus la rue
et les passants
ne nous voient plus.

On se réapproprie
notre jardin.

Le portail est la première image que renvoie votre maison et c'est aussi un élément de sécurité important pour empêcher les intrusions. Harmonisé avec votre habitat, il préserve votre intimité tout en apportant du cachet à votre extérieur.

Mon projet PORTAILS

Classique

Retro	**ALU**	114&115
Classique	**PVC - ALU**	116&117
Épuré	**ALU**	118&119

Contemporain

Contemporain	**ALU**	120&121
Contemporain	**ALU**	122&123
Contemporain	**ALU**	124&125

Dossier technique 126&131

Modélisez votre projet grâce à notre configurateur en ligne sur **artetfenetres.com**

Demandez le catalogue portails à votre spécialiste **Art & Fenêtres.**

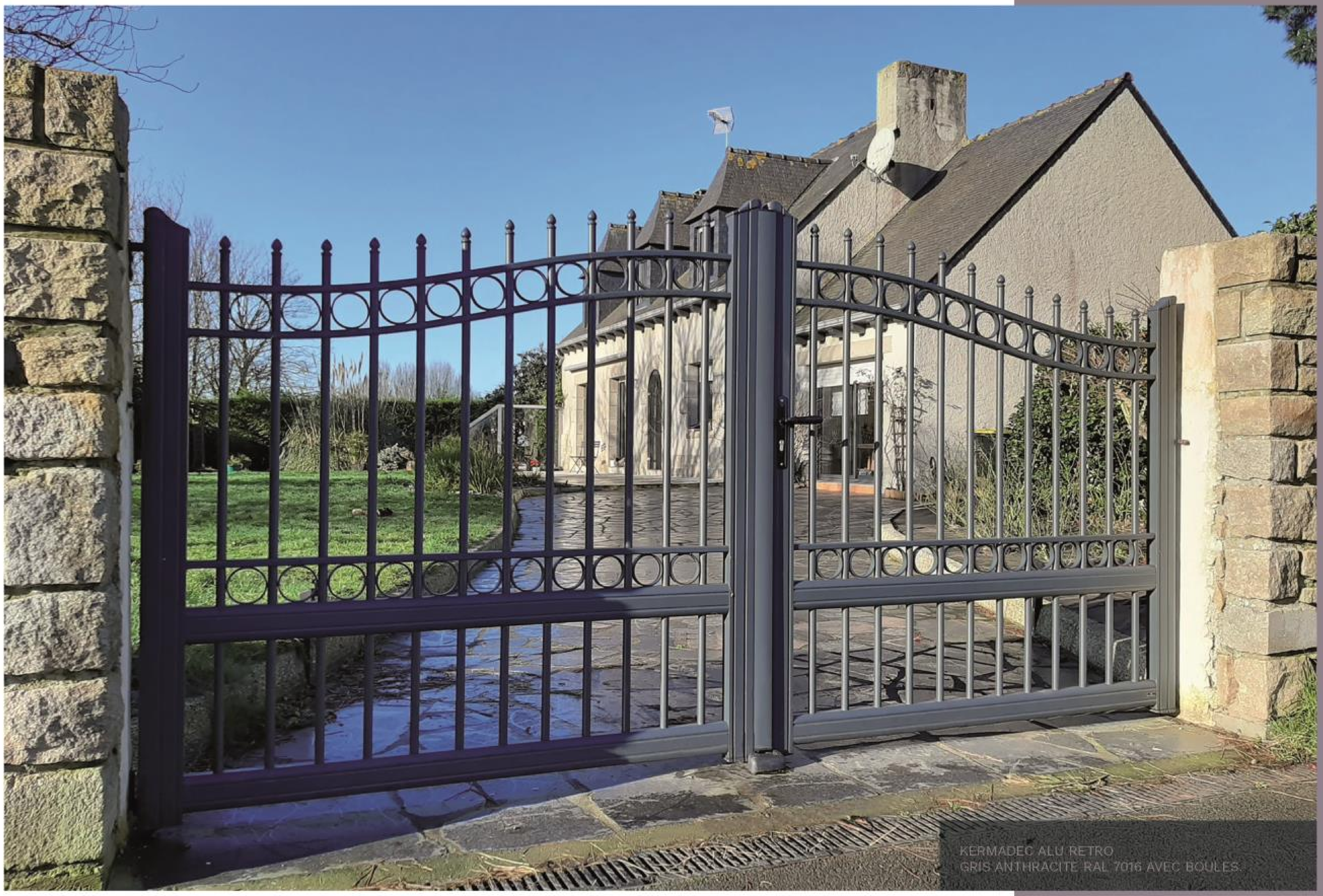

KERMADEC ALU RETRO
GRIS ANTHRACITE RAL 7016 AVEC BOULES

UN CARACTÈRE BIEN FORGÉ

Des portails à l'ancienne avec l'aspect traditionnel du fer forgé pour donner à votre propriété tout le charme des belles demeures. Cette gamme vous offre en plus une très grande variété d'ornements et d'accessoires dorés ou laqués qui rendront votre portail unique.

Estillac

Monfort

Aurigny

- Tendance -

Le style Rétro évoque le retour du design d'antan des portails en fer forgé. Intégralement personnalisables, vous avez le choix entre simplicité et un look plus travaillé. Retrouvez les accessoires page 125.

FINDLAY 2 ALU CLASSIQUE BLANC RAL 9016.

PVC
•
ALU

Bounty 2

Galveston 2

Norfolk 2

STYLE DISTINGUÉ

Si votre portail protège votre intimité, il est aussi la première image de votre maison. Choisissez la forme de votre portail ou portillon, bombé, pointe, chapeau de gendarme, droit, incurvé, biais, chapeau de gendarme inversé pour un rendu résolument classique.

- Design -

Jeux de traverses, barreaudages, lames et formes, une multitude de possibilités vous est offerte afin de composer le portail au design classique de vos envies.

- Confort -

Ces portails équipés de lames brises vues et de multiples remplissages pleins ou perforés préservent votre intimité des regards indiscrets.

Adelaïde

Melbourne

ADELAÏDE ALU EPURE
GRIS ANTHRACITE.

Contemporain

SOBRIÉTÉ À L'HORIZON

ALU

Avec ses lignes horizontales tout en sobriété, ajourées ou non ajourées, ces modèles vous invitent à entrer dans un univers qui inspire au calme et à la tranquillité. La disposition des traverses confère un design épuré et une sobriété élégante.

Benoni

Augusta

Malawi

- Conseil -

Vous disposez de peu d'espace pour ouvrir votre portail ? Préférez l'ouverture coulissante afin de permettre à votre véhicule de stationner sans encombre.

BENGHAZI ALU CONTEMPORAIN BLEU GENTIANE RAL 5010, VOLETS NATALIA ET PORTE ALIZÉ.

JOUEZ-LA PERSO

Lames verticales ou horizontales, tôles perforées ou pleines, remplissages opaques ou translucides, laissez place à vos envies en jouant sur la position des traverses et des meneaux.

ENTRÉE PERSONNELLE

Ces modèles de portails avec tôles usinées ou perforées décoratives aux motifs graphiques apportent de l'élégance à votre extérieur tout en préservant votre intimité.

- En savoir plus -

Vous disposez d'un large choix de tôles décoratives pour composer votre portail selon vos envies. Parlez-en à votre Expert Art & Fenêtres qui vous accompagnera dans votre projet.

LUMA ALU CONTEMPORAIN NOIR PROFOND RAL 9005
ET GRIS BISTRE 2800 AVEC PORTE LUMA B.

SAMOURAÏ ALU CONTEMPORAIN
BLANC RAL 9016.

L'ACCORD PARFAIT

Ces modèles au design contemporain associent inserts décoratifs inox et tôle lisses déclinables en 37 coloris laqués. Porte d'entrée, portail et porte de garage s'harmonisent pour créer une esthétique unique.

Céleste

Brise

Ondine

- Harmonie -

Associez votre portail ainsi que votre portillon à votre porte d'entrée pour une façade au rendu unique. De nombreux modèles avec inserts inox peuvent être déclinés.

Performances et esthétisme

–

FICHES TECHNIQUES

ALU RETRO

PAGES 114-115

Design
Anneaux fixés par soudure très discrète, côté intérieur et invisible côté extérieur.

Festonnage en tôle aluminium de 3 mm laquée pris entre feuillure avec un joint anti vibration (même aspect à l'intérieur et à l'extérieur).

Traverses et montants moulurés, aux formes arrondies.

Poignée aux formes harmonieuses, laquée à la couleur du portail pour les teintes standard, laquée noire ou inox brossé.

Laquage alu avec 37 teintes au choix labellisé QUALICOAT et QUALIMARINE.

Solidité
Traverses de section 50 x 100 mm avec renfort pour motorisation.

Tôles d'aluminium jusqu'à 3 mm d'épaisseur.

Excellente tenue des assemblages : tenons de 22 mm pour les portails de dimensions inférieures à 3 m x 1,20 m. Tenons de 60 mm au-delà de ces dimensions.

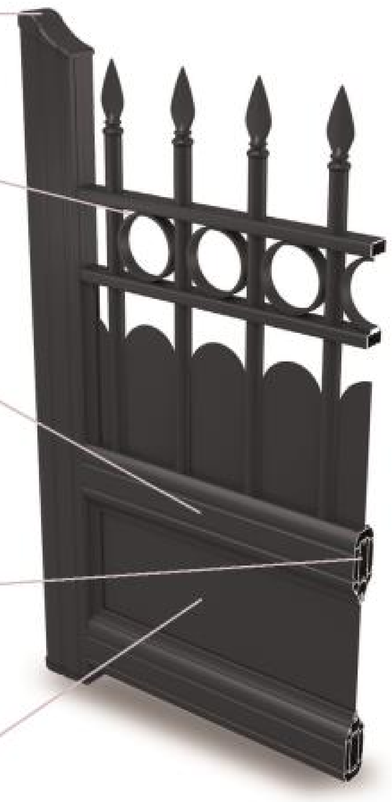

PVC CLASSIQUE

PAGES 116-117

Design
Embouts de montant à doucine.

Angles arrondis sur les montants et les traverses.

Battement mouluré.

Les panneaux de remplissage sont équipés de moulures périphériques.

Aspect "chêne", une imitation du bois très réussie. Ce bel aspect bois est obtenu par plaxage d'un film sur le profilé PVC.

Le cadre en inox est entouré d'un profilé PVC mouluré de section 40 x 40 mm.

Solidité
Montants et traverses PVC de section 120 x 28 mm.

Articulation par gond et embout de cadre en cupro-aluminium.

Cadre en inox soudé assurant la rigidité du portail.

Panneaux de remplissage épaisseur 24 mm.

ALU CLASSIQUE

PAGES 116-117

Design
Poignée aux formes harmonieuses, laquée à la couleur du portail pour les teintes standard, laquée noire ou inox brossé pour les teintes spéciales.

Laquage alu avec 37 teintes au choix labellisé QUALICOAT et QUALIMARINE.

Solidité
Traverses de section 50 x 100 mm avec renfort pour motorisation.

Tôles d'aluminium jusqu'à 3 mm d'épaisseur.

Lames de remplissage clipsées entre elles, d'épaisseur 25 mm (pas de 80 mm).

Excellente tenue des assemblages : tenons de 22 mm pour les portails de dimensions inférieures à 3 m x 1,20 m. Tenons de 60 mm au-delà de ces dimensions.

ALU EPURE

PAGES 114-115

Design
Bouchon de montant en aluminium avec une bague en laiton, pour un grand confort et une longévité accrue.

Paumelles laquées à la couleur du portail.

Crapaudine en inox.

Sabot en polyamide noir discret et résistant.

Cylindre et rosace de finition autour de la poignée et du cylindre de couleur Alu brossé pour un esthétisme soigné brossé ou laquée à la couleur du portail.

Laquage alu avec 37 teintes au choix labellisé QUALICOAT et QUALIMARINE.

Solidité
Montant 90 x 60 mm de 2,5 mm d'épaisseur.

Traverse 90 x 50 mm de 3,5 mm d'épaisseur.

Assemblage par vissage spécial largeur 60 mm avec une entretoise circulaire.

Traverse renforcée en standard pour équiper votre portail d'une motorisation.

Serrure 3 fonctions : Ouverture à clé si utilisation avec une gâche électrique, ouverture avec poignée, rétractation et condamnation du penne si ouverture motorisée.

ALU CONTEMPORAIN

PAGES 120-125

Design
Possibilité de personnaliser le remplissage.

Paumelles laquées à la couleur du portail.

Sabot en polyamide noir discret et résistant.

Portail coulissant imitant un portail battant grâce aux 4 montants présents jusqu'en partie basse du portail.

Cylindre et rosace de finition autour de la poignée et du cylindre de couleur Alu brossé pour un esthétisme soigné brossé ou laquée à la couleur du portail.

Laquage alu avec 37 teintes au choix labellisé QUALICOAT et QUALIMARINE.

Solidité
Montant 90 x 60 mm de 2,5 mm d'épaisseur.

Traverse 90 x 50 mm de 3,5 mm d'épaisseur.

Assemblage par tenon mortaise avec platine de renfort en aluminium de 8 mm ce qui permet la réalisation de grandes dimensions.

Traverse renforcée en standard pour équiper votre portail d'une motorisation.

Serrure 3 fonctions : Ouverture à clé si utilisation avec une gâche électrique, ouverture avec poignée, rétractation et condamnation du penne si ouverture motorisée.

Personnalisation de votre portail

–

NUANCIERS

ALU - PVC

Autres coloris possibles sur demande.
Teintes non contractuelles, les techniques d'impression ne permettent pas de restituer fidèlement les couleurs.

ACCESSOIRES

PORTAILS ALU

- Blanc
- Ivoire*
- Aspect chêne doré

*sauf pour les modèles Pallenzo, Mazzaro, Romanelli.

PORTAILS ALU

37 teintes au choix

- Blanc RAL 9210 – Uniquement gamme rétro
- Blanc RAL 9016 – Sauf gamme rétro **FT**
- Beige clair RAL 1013 **FT**
- Ivoire clair RAL 1015 **FT**
- Vert sablé 2500
- Vert mousse RAL 6005 **FT**
- Vert sapin RAL 6009 **FT**
- Vert blanc RAL 6019 **FT**
- Vert pâle RAL 6021 **FT**
- Bleu sablé 2700
- Bleu saphir RAL 5003 **FT**
- Bleu gentiane RAL 5010 **FT**
- Bleu pigeon RAL 5014 **FT**
- Bleu pastel RAL 5024 **FT**
- Rouge pourpre RAL 3004 **FT**
- Brun mat RAL 1247 **FT**
- Brun argile RAL 8003 **FT**
- Brun sépia RAL 8014 **FT**
- Brun gris RAL 8019 **FT**
- Bronze 9837
- Rouille 2525
- Noir profond RAL 9005 **FT**
- Noir sablé 2100
- Gris anthracite RAL 7016 **FT**
- Gris basalte RAL 7012 **FT**
- Gris quartz RAL 7039 **FT**
- Gris sablé 2900
- Gris beige RAL 7006 **FT**
- Gris bistre sablé 2800
- Gris soie RAL 7044 **FT**
- Gris telegris RAL 7047
- Gris clair RAL 7035 **FT**
- Gris argent RAL 7001 **FT**
- Gris métal 0100
- Canon
- Or 0024
- Chêne doré sauf rétro

FT = Fine Texture

Garantie 10 ans sur toutes les teintes de ce nuancier

Formes de portails

Choisissez la forme de votre portail ou portillon, bombé, pointe, chapeau de gendarme, droit, incurvé, biais, chapeau de gendarme inversé... Sauf portails Adelaide et Melbourne ou configuration 1/3-2/3

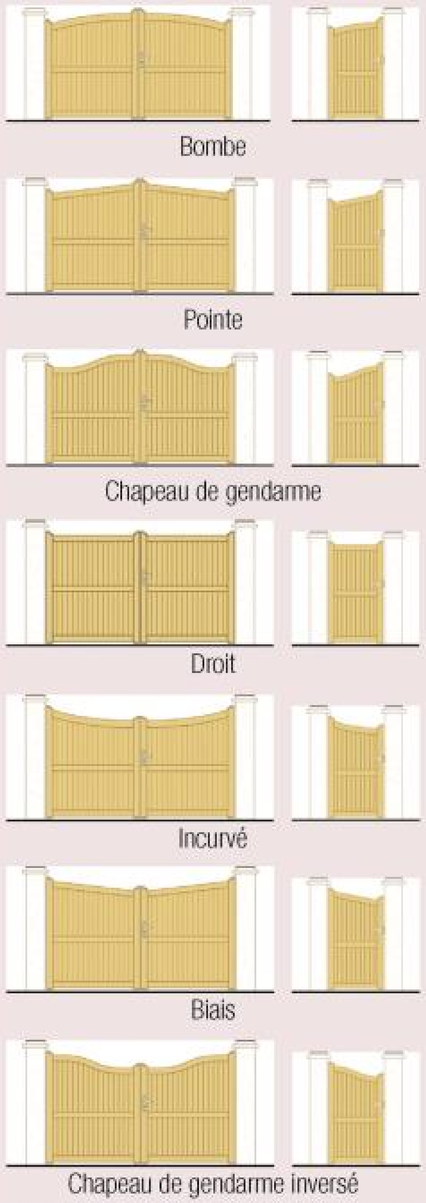

Personnalisation en option

Portails et clôtures ALU Rétro

La décoration pour les barreaudages
Toutes les décorations peuvent être laquées à la couleur du portail.

Portails et clôtures ALU Classique

Barreaudages intégrés

Barreaudages en applique

Portails et clôtures PVC Classique

Barreaudages intégrés

Barreaudages en applique

Personnalisation en option

Portails et clôtures ALU Épuré

Lames *

Horizontales ou verticales ajourées ou non ajourées

* 3 entraxes possibles : 155 mm, 180 mm, 210 mm

Portails et clôtures ALU Contemporain

Lames **

Horizontales ou verticales ajourées ou non ajourées

** 3 entraxes possibles : 105 mm, 130 mm, 160 mm

Insert décoratifs

Tôles décoratives

Autres accessoires

Serrure multifonctions
- Ouverture à clé si utilisation avec une gâche électrique
- Ouverture avec poignée
- Rétractation et condamnation du penne si ouverture motorisée avec cylindre européen et 3 clés.

Battement central
- Belle finition avec embouts de montants à recouvrement en aluminium thermolaqués à la couleur de portail.

Gond et Paumelles inox thermolaqués

Cache gond en aluminium
Thermolaqué à la couleur du portail (en option)

Sabot central
En polyamide chargé de fibre de verre

Crapaumelle utilisée pour les poses entre piliers
(en option)

Arrêt automatique à crochet

Personnalisation de vos portails

–

DOMOTIQUE MOTORISATION

UNE SOLUTION SIMPLE : la motorisation

Vous n'aurez plus à descendre de voiture, vous piloterez le portail avec votre télécommande !

Tous les kits de motorisation comprennent : le moteur, une centrale de commande, un jeu de cellules, 2 télécommandes, une antenne et un avertisseur lumineux. L'ensemble des moteurs est disponible en basse tension et peut avoir une batterie de secours (24V).

HOME MOTION by somfy. **TaHoma**

L'une des plateformes les plus complètes du marché compatible avec plus de 250 gammes de produits, la box domotique TaHoma vous permet de contrôler votre portail ainsi que les autres appareils de votre maison : volets roulants, porte d'entrée, alarme, porte de garage,...

HOME MOTION by somfy. **Connexoon Access**

Destiné au contrôle à distance de votre portail, la box Connexoon Access vous permet également de contrôler votre porte de garage.

HOME MOTION by somfy

Axovia MultiPro 3S

Motorisation universelle pour portail battant.
Axovia multiPro 3s s'adapte à tous vos scénarios d'installation.
Conçu pour une utilisation intensive jusqu'à 40 cycles/jour. testé pour 73 000cycles.
Tous les types d'ouverture en portail battant.
Toutes les formes de vantail jusqu'à 2,50 m et 300 kg.

Elixo 500 3S - Iopack Confort

Motorisation pour tous les portails coulissants jusqu'à 500 kg et 8 m.
Ouverture en 15 secondes environ (pour un portail de 3 m).
Déverrouillage à clé accessible depuis l'intérieur.
Fonctionnement silencieux.
Conception mécanique et électronique éprouvée.
Adapté à un usage domestique régulier : testé jusqu'à 55 000 cycles.
Accostage en douceur en fin de mouvement.

Normes CE

Portail conforme à la norme obligatoire 13241-1

BFT

Eli

Moteur enterré, pour portails battants tous modèles.
Motorisation très discrète, prévoir réservations maçonneries.

Motorisation possible sur toutes les gammes (sauf PVC)

Pour portails coulissants Deimos

Moteur individuel, pour portails coulissants tous modèles.
N'empiète pas sur l'intérieur du terrain pour l'ouverture, ceci permet de stationner le véhicule juste derrière le portail.

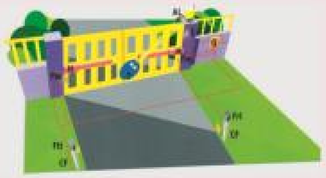

Kustos

Vérin électro-mécanique pour tous les types de portails battants. S'adapte bien sur tous types de piliers et nécessite un dégagement réduit de 150 mm.

Virgo

Moteur à bras articulés, pour portails battants ajourés.
Installation polyvalente sur des poteaux de dimensions réduites avec une sécurité anti-écrasement.
Ouverture jusqu'à 120° avec une longueur maxi du vantail de 1,70 m.

Igea

Moteur à bras articulés, pour portails battants tous modèles. Exige des piliers de dimension standard (30 x 30 cm minimum) et un dégagement minimum de 60 cm pour une ouverture à 90°.

ART & FENÊTRES, **EN TOUTE CONFIANCE.**

25 ANS DE CLIENTS SATISFAITS

N°1 SUR LA GARANTIE

N°1 SUR L'INNOVATION

N°1 SUR LA CONFIANCE

N°1 SUR LE S.A.V.

N°1 SUR LA PROXIMITÉ

N°1 SUR LA QUALITÉ

N°1 SUR L'ESTHÉTIQUE PRODUIT

N°1 SUR LA QUALITÉ CONSEIL

Art&Fenêtres

En toute confiance.

N° Azur 0 810 28 28 28

www.artetfenetres.com

IMPRIM'VERT®
PEFC 10-31-1510 / Certifié PEFC / pefc-france.org

Art & Fenêtres SARL au capital de 77 901€ RCS Le Mans B 393 075 262 - N° Azur 0 810 28 28 28 (prix d'un appel local).
Conception, Réalisation et Exécution Biografik (35200) et Elan Graphic (14390) - Impression ID Bleue SARL RCS Le Mans 480 549 732.
Document, photos et couleurs non contractuels, le fabricant se réserve le droit d'effectuer des modifications sans préavis. Juin 2022 -
Prix de vente public conseillé : 5€